UX

SELBSTLADENDER HYBRID

UX 300h

LEXUS
EXPERIENCE AMAZING

UX

Seit fast 20 Jahren ist Lexus Pionier und einer der führenden Hersteller im Bereich der Elektrifizierung von Premiumfahrzeugen. Über 2,5 Millionen selbstladende Lexus Hybridfahrzeuge* sind weltweit auf den Straßen unterwegs – eine umfassende Auswahl an Modellen, die mit höchster Qualität, überragender Zuverlässigkeit und exklusivem Komfort begeistern.

Das sind beeindruckende Fakten, die uns weiter antreiben, nach neuen Innovationen zu forschen und Elektrifizierung weiter zu denken als bis zur Entwicklung von Batterien und Motoren.

Denn es ist die Chance, eine neue Art von Fahrspaß zu definieren, bei der jede Fahrt von Vertrauen, Kontrolle und Komfort geprägt ist. Da Ihr Lexus auf alle Impulse und Wünsche sofort reagiert, genießen Sie einen zutiefst persönlichen Luxus, der in der einzigartigen Verbindung zwischen Fahrer und Fahrzeug verwurzelt ist.

Entdecken Sie den UX 300h Premium-SUV mit seinem jetzt noch sanfteren und kraftvolleren selbstladenden Lexus Hybridantrieb und überzeugen Sie sich persönlich davon, was wir unter „Lexus Electrified"** verstehen.

* Selbstladende Hybride kombinieren einen Benzinmotor mit einem oder mehreren Elektromotoren. Weitere Informationen dazu finden Sie auf den Seiten 18-19.

** "Electrified' bezieht sich auf verschiedene Antriebsar ten, die teilweise Verbrennungs- undElektromotoren miteinander kombinieren. Weitere Informationen finden Sie dazu auf den Se iten 16-17.

01. MARKANT
Seiten 06-07

02. KOMFORTABEL
Seiten 08-11

03. VERNETZT
Seiten 12-15

04. ZUKUNFTSWEISEND
Seiten 16-19

05. MODELL
Seiten 20-21

06. AUSSTATTUNGSVARIANTEN
Seiten 22-25

07. EXTERIEUR/INTERIEUR
Seiten 26-29

08. TECHNOLOGIEN
Seiten 30-39

09. F SPORT
Seiten 40-41

10. ZUBEHÖR
Seiten 42-43

11. FARBEN
Seiten 44-45

12. AUSSTATTUNG
Seiten 46-51

13. TECHNISCHE DATEN
Seiten 52-53

14. OMOTENASHI
Seiten 54-55

UX 300h

UX 300h

UX 300h

EIN ERLEBNIS FÜR ALLE SINNE

ENERGIE, DIE SIE ANTREIBT

Entdecken Sie am Steuer des UX 300h ein besonderes Gefühl, das weit über technologische Innovationen wie den selbstladenden Lexus Hybridantrieb der fünften Generation oder die hochfeste Karosserie hinausgeht. Mit einem Mix aus herausragender Laufruhe, sanfter linearer Beschleunigung und präzisem Handling im Stadtverkehr versprüht er eine Energie, die Vertrauen, Kontrolle und Begeisterung auf einzigartige Weise vereint.

ELEGANZ TRIFFT FUNKTIONALITÄT

In unermüdlicher Detailarbeit entwickelten unsere Designer mit dem UX 300h einen kompakten Premium-SUV mit elektrisierender Ausstrahlung. Sein Charakter zeigt sich in jedem noch so kleinen Detail wie der unverwechselbaren LED-Heckleuchte, deren elegante aerodynamische Form Handling und Leistung verbessert. Es ist diese perfekte Verbindung von Eleganz und Funktionalität, die den UX 300h auszeichnet.

Ab sofort ist der UX in der aufsehenerregenden Lackfarbe Kupferrot erhältlich, die den dynamischen Crossover-Look eindrucksvoll in Szene setzt – abgerundet durch optional erhältliche sportliche 18-Zoll-Leichtmetallräder und in Wagenfarbe lackierte Radkästen. Für die F SPORT und F SPORT Design Modelle stehen attraktive Zweifarblackierungen zur Wahl. Neben dem Dach sind dabei jetzt auch die Säulen in kontrastierendem Schwarz gehalten, ebenso wie die Dachreling, die Haifischflossenantenne und der Dachspoiler.

SELBSTLADENDER LEXUS HYBRIDANTRIEB

Sparsamer als konventionell angetriebene Kompakt-SUVs, besticht der optimierte, selbstladende Hybridantrieb des UX 300h durch seine außergewöhnliche Laufruhe und ein nahezu geräuschloses Fahrerlebnis. Die einzigartige Lexus Driving Signature ist das Ergebnis monatelanger Tests durch den Lexus Takumi Meisterfahrer, der auch das legendäre LC Coupé zur Perfektion gebracht hat. Erleben Sie sportliche Agilität, die die Erwartungen an einen Kompakt-SUV bei Weitem übertrifft und die bei jeder Fahrt ein Fest für die Sinne ist.

* Weitere Informationen zum selbstladenden Lexus Hybridantrieb finden Sie auf den Seiten 18/19.

UX300h

RAUMGEFÜHL MIT AUSBLICK

KOMFORT HAT IM UX 300h VIELE FACETTEN

Im UX beginnt der Komfort schon beim Raumgefühl. Inspiriert vom Konzept einer traditionellen japanischen Veranda, schufen die Lexus Designer beim UX eine nahtlose Verbindung zwischen Innen- und Außendesign. So entsteht ein Gefühl der Geräumigkeit, das über die reine Größe des Fahrzeugs hinausgeht. Die Instrumententafel fließt optisch scheinbar über die Windschutzscheibe hinaus. Das ermöglicht dem Fahrer, die Dimensionen des Fahrzeugs besser einzuschätzen, und erleichtert das Manövrieren in der Stadt und auf engstem Raum.

TAKUMI HANDWERKSKUNST – TIEF VERWURZELT IN DER JAPANISCHEN KULTUR

Das besondere Komfortgefühl wird durch die edle Handwerkskunst verstärkt, die in jedem Detail spürbar ist. Im satten und zugleich sanften Geräusch des Türenschließens, das Akustikingenieure in zahllosen Tests perfektioniert haben. Im aufgeräumten Interieur, das in dem besonders luxuriös anmutenden Farbton Pergamonweiß ein Gefühl entspannter Kontrolle vermittelt. In der „Washi"-Applikation der Instrumententafel, die an die Papierschiebetüren traditioneller japanischer Häuser erinnert, der Lederstruktur der Instrumententafel in den F SPORT Modellen oder im handgenähten Lederlenkrad. Die besonderen Sitznähte sind inspiriert von der jahrhundertealten „Sashiko"-Nähtechnik*, die dank ihrer Widerstandsfähigkeit auch bei der Fertigung von Kampfsportanzügen zum Einsatz kommt. Ebenso erhältlich ist nun auch eine von unseren Takumi Meistern gefertigte lederfreie Innenausstattung. Zur Wahl stehen Sitzbezüge in Velours oder Synthetikleder, wobei der Schalthebel und das beheizbare Lenkrad mit Synthetikleder bezogen sind.

Jedes Detail trägt die Handschrift unserer Takumi Meister mit ihrem mehr als 15 Jahre lang geschulten Qualitätsanspruch. Erleben Sie persönlichen Luxus, der sich anfühlt, als wäre er für Sie exklusiv gefertigt.

KOMFORT FÜR FAHRER UND FAHRGÄSTE

Zu den attraktiven Ausstattungshighlights gehörten unter anderem das Mark Levinson® Surround-Sound-System mit 13 Lautsprechern, dessen Bedienelemente in einer Handauflage in der Mittelkonsole integriert sind, sowie die intelligente S-Flow-Klimaautomatik, die per NanoeX™-Technologie die Innenraumluft von Viren und Bakterien befreit, Gerüche reduziert und die Luft mit Feuchtigkeit anreichert.

14℃
4:54
Adaptive Cruise Mode
675 km
404 km
OK
CANCEL
MODE
SPORT

4:54
AUTO
OFF
SRS
AIRBAG

INNOVATIVE TECHNOLOGIE

KONNEKTIVITÄTS- UND ASSISTENZSYSTEME SORGEN FÜR SICHERHEIT UND KOMFORT

Ganz gleich, ob Sie in der Stadt oder über Land unterwegs sind – mit dem UX ist jede Fahrt ein entspanntes Erlebnis. Das Lexus Safety System + der neuesten Generation setzt Maßstäbe bei der aktiven Sicherheit, indem es zu jeder Zeit die Straße vor Ihnen überwacht, vor möglichen Gefahren warnt und bei Bedarf eingreift. Selbst nach der Ankunft am Ziel schützt es andere Verkehrsteilnehmer: Beim Öffnen der Türen zum Aussteigen warnt der „Safe Exit Assist" Fahrer und Fahrgäste vor Radfahrern, die sich von hinten nähern.

OPTIMIERTES PRE-CRASH SAFETY-SYSTEM ERKENNT UNFALLRISIKEN

Das Lexus Safety System + mit Pre-Crash Safety-System ist in allen UX Modellen serienmäßig und die Basis für die erstklassigen EuroNCAP-Ergebnisse zum „Schutz gefährdeter Verkehrsteilnehmer" – es erkennt Fußgänger und Radfahrer bei Nacht und Tag sowie sich nähernden Querverkehr an Kreuzungen. Ein weiteres wichtiges Element der aktiven Sicherheit ist der Querverkehrs-Assistent für den Heckbereich, mit dessen Hilfe Sie sicher rückwärts rangieren. Erkennt er Hindernisse rund um Ihren UX oder Fahrzeuge, die sich von hinten nähern, warnt er Sie und betätigt bei Bedarf selbsttätig die Bremse. Für zusätzlichen Komfort im Stadtverkehr unterstützt Sie die 360°-Kamera mit einer Ansicht aus der Vogelperspektive sowie grafischen Führungslinien beim Manövrieren auf engstem Raum.

LEXUS PREMIUM-NAVIGATIONSSYSTEM UND LEXUS LINK

Entdecken Sie mühelos und entspannt neue Ziele mit dem jetzt noch benutzerfreundlicheren Lexus Link Multimediasystem, das Ihnen per Cloudnavigation Straßen- und Verkehrsinformationen in Echtzeit bietet. Über den hochauflösenden 12,3-Zoll-Touchscreen* genießen Sie Zugriff auf Ihre Lieblings-Smartphone-Apps, während das brillante, digitale 12,3-Zoll-Instrumentendisplay* und das breite Head-up-Display* relevante Fahrinformationen direkt auf die Windschutzscheibe projiziert und das Gefühl von Geräumigkeit und Kontrolle unterstreicht. Die Lexus Link+ App macht Ihr Leben mit dem UX noch müheloser, ebenso wie die neuesten Connected Services, die Sie mit praktischen Funktionen wie der Routenplanung unterstützen.

Alle Technologien und Services im UX 300h folgen der Philosophie des Omotenashi, einer Tradition japanischer Gastfreundschaft, die Bedürfnisse eines Gastes antizipiert, noch bevor dieser sie äußert.

*Ausstattungsabhängig
Die dargestellten Ausstattungsbilder basieren auf den zum Zeitpunkt der Drucklegung aktuell verfügbaren Daten.

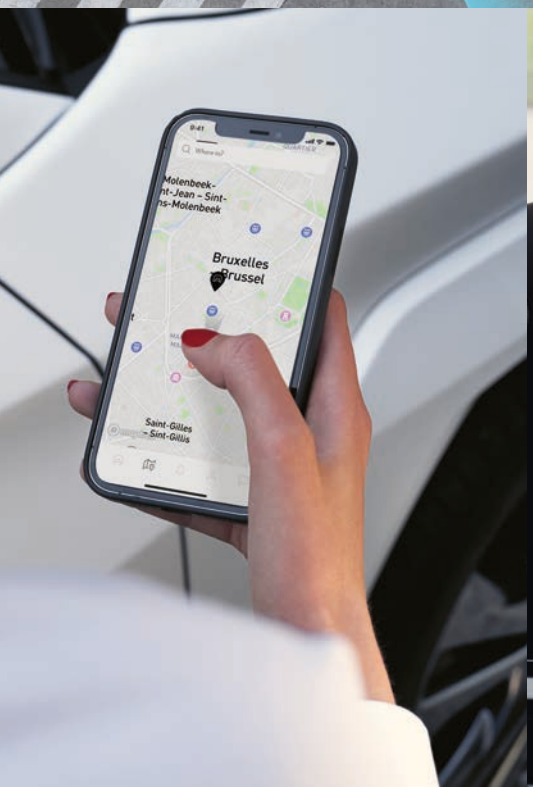
Bruxelles
Brussel
Saint-Gilles
Sint-Gillis

Check surroundings for safety

LEXUS
UX 300h

ZUKUNFTSWEISEND

DER ANTRIEB FÜR DIE ZUKUNFT

In den 1990er-Jahren zeichneten sich Premiumfahrzeuge vor allem durch verbrauchsstarke Motoren aus. Um die Jahrtausendwende rückten angesichts der Erderwärmung alternative Antriebe, die unter anderem durch die Nutzung elektrischer Antriebe Emissionen reduzieren, in den Fokus der Entwicklung. Einer der ersten Automobilhersteller, der sich dieser Herausforderung stellte, war Lexus.

Alle relevanten Hybridkomponenten werden in unserem Haus entwickelt und gefertigt, weshalb unsere elektrifizierten Hybridmodelle einzigartig innovativ, aufregend zu fahren und außergewöhnlich langlebig sind.

Zwei Jahrzehnte später ist unsere Vision von emissionsarmen Automobilen bei Lexus längst zu einem Leitbild geworden und mit jedem elektrifizierten Fahrzeug, das wir auf den Markt bringen, kommen wir unserem anspruchsvollen Ziel näher.

ZUKUNFTSWEISEND

PIONIER BEI ELEKTRIFIZIERTEN PREMIUMFAHRZEUGEN

Seit der Einführung unserer ersten Luxuslimousine vor über 30 Jahren ist Lexus ein Synonym für außergewöhnliches Design, Qualität und Komfort. Wir sind einer der führenden Hersteller und Pionier bei elektrifizierten Premium-Fahrzeugen. Unsere Kunden mit innovativen Fahrzeugen zu begeistern sowie Bedürfnisse von Kunden und Fahrern zu antizipieren – das ist unser Anspruch. Ganz im Sinne dieser Unternehmensphilosophie präsentierten wir 2005 den weltweit ersten Premium-Vollhybrid, den SUV RX 400h.

SELBSTLADENDER HYBRID, PLUG-IN-HYBRID ODER VOLLELEKTRISCH

Wählen Sie aus einem breiten Angebot innovativer, selbstladender Hybridmodelle, Plug-in-Hybride und vollelektrischer Modelle und entscheiden Sie sich für einen der führenden Anbieter von Premium-Hybridfahrzeugen. Mit unserer langjährigen Erfahrung setzen wir Maßstäbe bei der Entwicklung, der Fertigung, der Wartung und dem Recycling elektrifizierter Hybridmodelle. Ein selbstladender Lexus Hybrid muss nicht extern geladen werden und fährt im Elektromodus ganz ohne Kraftstoffverbrauch.

Das erste vollelektrische Lexus Modell, der UX 300e, markierte 2020 den nächsten Meilenstein unserer Vision nachhaltiger Mobilität: „Lexus Electrified". Mit dem ersten Lexus Plug-in-Hybrid, dem NX 450h+, und dem vollelektrischen RZ, der auf einer speziellen Plattform für Elektrofahrzeuge basiert, haben wir unser Angebot an elektrifizierten Fahrzeugen weiter ausgebaut.

„LEXUS ELECTRIFIED"

Der Erfolg unserer selbstladenden Lexus Hybridmodelle ist für uns kein Grund, auszuruhen. Unsere Vision von nachhaltiger Mobilität „Lexus Electrified" und das „LF-30 Electrified Concept" markieren die nächsten Meilensteine auf dem Weg in eine emissionsfreie Zukunft. Mit „Lexus Electrified" bringen wir die Freude am Fahren auf ein neues, elektrisierendes Level. Dieser integrierte Ansatz beinhaltet elektrische Antriebsstränge, eine fortschrittliche Antriebssteuerung und andere Elektrifizierungstechnologien. Als Ausdruck unserer Vision verkörpern das markante Äußere und das fahrerorientierte Cockpit des LF-30-Konzeptes alles, wofür „Lexus Electrified" steht. Es profitiert von mehr als zwei Jahrzehnten Erfahrung in der Elektrifizierung und bietet mit seinen vier Radnabenmotoren, der Steer-by-Wire-Lenkung und der Lexus Advanced Posture Control ein außergewöhnliches Fahrerlebnis.

Erfahren Sie mehr unter: www.lexus.de/electrified

MADE BY LEXUS

WAS IST EIN SELBSTLADENDER LEXUS HYBRID?

Die Lexus Hybridtechnologie vereint die Leistung eines laufruhigen Benzinmotors mit der Effizienz eines oder mehrerer hochmoderner Elektromotoren in einem perfekten Zusammenspiel beider Antriebsquellen. Die Hybridmodelle von Lexus laden sich während der Fahrt und jedes Mal, wenn Sie den Fuß vom Gaspedal nehmen, automatisch auf – ohne externes Laden oder Sorgen um die Reichweite der Batterie. Genießen Sie eine faszinierende Kombination aus Leistung und Kontrolle, gepaart mit dem Wissen, dass Ihr Lexus effizienter ist und weniger Emissionen ausstößt als ein konventionell angetriebenes Fahrzeug.

WARUM IST ELEKTRIFIZIERUNG WICHTIG?

Wir sind überzeugt, dass eine effiziente Elektrifizierung unerlässlich ist, um Emissionen zu reduzieren. Seit der Einführung des RX 400h, des weltweit ersten elektrifizierten Premium-Modells, arbeiten wir daran, umweltfreundliche selbstladende Hybride zu entwickeln und auf die Straße zu bringen. Dabei möchten wir nicht nur die Emissionen unserer Fahrzeuge reduzieren, sondern auch unsere Produktionsstätten bis 2050 klimaneutral gestalten und ihren Wasserverbrauch nachhaltig minimieren.

WIE IST ES, EINEN LEXUS HYBRID ZU BESITZEN?

Wir arbeiten seit vielen Jahren an der Entwicklung selbstladender Lexus Hybridfahrzeuge, die Ihnen pure Fahrfreude bieten. Über 500.000 Lexus Hybridmodelle auf europäischen Straßen wurden bereits in unseren hochmodernen Werken in Japan nach höchsten Qualitätsstandards gefertigt. Neben der unvergleichlichen Laufruhe und Dynamik sind die deutlich geringeren Betriebskosten ein entscheidender Vorteil – Sie sparen durch das regenerative Bremsen und weitere fortschrittliche Technologien nicht nur Kraftstoff, sondern auch Kosten für Bremsen, Reifen und andere Verschleißteile Ihres Lexus.

Die gezeigten Ausstattungsbilder basieren auf den zum Zeitpunkt der Drucklegung aktuellsten verfügbaren Daten.

Mehr dazu erfahren Sie unter: www.lexus.de/hybrid

REIN ELEKTRISCH BEI NIEDRIGEN GESCHWINDIGKEITEN

Beim Anfahren und bei niedrigen Geschwindigkeiten nutzt der UX 300h je nach Batterieladestand seinen leistungsstarken, von der neuen Lithium-Ionen-Batterie gespeisten vorderen Elektromotor (und bei Modellen mit Allradantrieb auch den hinteren Elektromotor) zum Vortrieb. Sie fahren jetzt, ohne Kraftstoff zu verbrauchen, und nahezu geräuschlos.

LEISE UND ENTSPANNT UNTERWEGS

Der selbstladende Lexus Hybridantrieb bringt Sie sanft und entspannt an Ihr Ziel. Bei höheren Geschwindigkeiten schaltet sich der laufruhige Benzinmotor nahtlos zu, wird aber weiterhin bei Bedarf vom Elektromotor beziehungsweise von den Elektromotoren unterstützt. So arbeitet der Verbrennungsmotor mit optimaler Drehzahl und die überschüssige Energie kann zum Laden der Batterie genutzt werden. Durch diese nahezu ideale Abstimmung seiner beiden Kraftquellen bietet der UX 300h ein außergewöhnlich faszinierendes Fahrerlebnis mit geringen Emissionen und niedrigem Kraftstoffverbrauch.

SCHNELLE, LINEARE BESCHLEUNIGUNG

Der selbstladende Lexus Hybridantrieb bietet puren Fahrspaß. Bei kraftvoller Beschleunigung ergänzt die Leistung des Elektromotors beziehungsweise der Elektromotoren automatisch den 2,0-Liter-Benzinmotor des UX 300h. Diese Kombination sorgt für ein hohes Drehmoment und eine unmittelbare Beschleunigung genau dann, wenn Sie sie brauchen.

REGENERATIVES BREMSEN, KEIN EXTERNES LADEN

Wenn Sie das Fahrzeug abbremsen oder anhalten, schaltet sich der Verbrennungsmotor automatisch ab. Beim Bremsen oder wenn Sie den Fuß vom Gaspedal nehmen, wird zudem die kinetische Energie Ihres Autos (die bei herkömmlichen Antrieben verloren geht) durch das regenerative Bremssystem in elektrische Energie umgewandelt und in der Hybridbatterie gespeichert. Gleichzeitig wird bei höheren Drehzahlen Strom erzeugt, sodass der UX 300h nicht extern geladen werden muss.

DER UX 300h

Der neue selbstladende Lexus Hybridantrieb im UX 300h kombiniert einen hocheffizienten 2,0-Liter-Benzinmotor mit einem bzw. zwei leistungsstarken Elektromotoren zu einer beeindruckenden Gesamtleistung von 199 PS. Mit exzellenter Kraftstoffeffizienz bietet der UX 300h das Fahrgefühl eines Elektroautos ohne Einschränkungen bei der Reichweite. Die Beschleunigung ist jetzt – dank der neu entwickelten Lithium-Ionen-Batterie, die leichter und leistungsfähiger zugleich ist – noch dynamischer und sanfter.

Energieverbrauch Lexus UX 300h: 2,0-l-Hybrid mit Benzinmotor 112 kW (152 PS), Elektromotor vorne 83 kW (113 PS), Systemleistung 146 kW (199 PS), kombiniert 5,0-5,2 l/100 km, CO_2-Emissionen kombiniert: 113-118 g/km. CO_2-Klasse C-D. Energieverbrauch Lexus UX 300h E-FOUR: 2,0-l-Hybrid mit Benzinmotor 112 kW (152 PS), Elektromotor vorne 83 kW (113 PS) und Elektromotor hinten30 kW (41 PS),Systemleistung 146 kW (199 PS), kombiniert 5,6-5,7 l/100 km, CO_2-Emissionen kombiniert: 127-128 g/km. CO_2-Klasse D.

NEUES HYBRIDGETRIEBE

Das neue Hybridgetriebe vereint den Benzinmotor mit dem Elektromotor/Generator und arbeitet mit über 25% weniger interner Reibung als frühere Lexus Systeme, wodurch hervorragende Werte bei Kraftstoffverbrauch, Laufruhe und Fahrleistung erreicht werden. Die sequenzielle Shiftmatic-Schaltautomatik liefert eine reaktionsschnelle Motorbremskraft in sechs Stufen und vermittelt ein Schaltgefühl, das dem eines manuellen Getriebes ähnlich ist. Das Gewicht des Getriebegehäuses wurde zudem um 20% reduziert.

NEUE LITHIUM-IONEN-BATTERIE

Die neu entwickelte Lithium-Ionen-Batterie ist kompakter und leichter im Aufbau, liefert zugleich aber 15% mehr Leistung als die bisherige Nickel-Metallhydrid-Batterie. Das Resultat sind hervorragende Beschleunigungswerte und ein geringerer Kraftstoffverbrauch. Die Platzierung der Batterie unter den Rücksitzen des UX 300h ermöglicht eine flexible Raumnutzung und ist auch ausschlaggebend für den niedrigen Schwerpunkt des Fahrzeugs.

LEISTUNGSOPTIMIERTES E-FOUR SYSTEM

Der verbesserte Allradantrieb E-FOUR mit einem 30-kW-Elektromotor an der Hinterachse sorgt für eine noch bessere Straßenlage und Leistung bei anspruchsvollen Bedingungen. Mehr Kontrolle ermöglicht ein neuer Shift-by-Wire-Mechanismus, mit dem Sie Ihr Fahrzeug schnell und komfortabel steuern können.

ECO

- LED-Scheinwerfer mit Fernlicht-Assistent
- 17-Zoll-Leichtmetallräder, silbern, 5-Breitspeichen-Design, Bereifung: 215/60 R17
- Fahrmoduswahl: Eco/Normal/Sport
- Digitale Geschwindigkeitsanzeige
- Lexus Link Connect mit 8-Zoll-Touchscreen
- Lexus Link Cloudnavigation*
- Sitzbezüge in Velours
- Armaturenbrett im Washi-Design
- Klimaautomatik mit NanoeX™-Technologie

EXECUTIVE LINE (Zusatzausstattung zu ECO)

- Dachreling
- Fahrer-Monitor
- Leichtmetallräder, 18 Zoll, im 5-Speichendesign, dunkelgrau lackiert
- Lenkrad mit zweistufiger Lenkradheizung
- Lexus Intelligent Park Assist mit jeweils 4 Sensoren an Front und Heck
- Lexus Smart Key
- Scheibenwischer über Regensensor aktiviert
- Sitzheizung vorne
- Digitales Multiinformationsdisplay (Cockpit) 12,3-Zoll
- Totwinkel-Assistent mit Safe-Exit Assist & Notbremslicht

F SPORT Design (Zusatzausstattung zu EXECUTIVE LINE)

- Diabolo-Kühlergrill mit Stoßfänger und Verzierung in Schwarz
- F SPORT-spezifische Front- und Heckstoßfänger
- Emblem „F SPORT Design" an den vorderen Kotflügeln
- Exklusive 18-Zoll-Leichtmetallräder, Bereifung: 225/50 RF18
- Privacy Glass
- Innenausstattung in Tahara-Synthetikleder
- 12,3-Zoll Multifunktionsdisplay
- Lexus Link-Pro-Navigationssystem

* Das Premium-Konnektivitätspaket ist in den ersten vier Jahren enthalten und kann danach auf Abonnementbasis verlängert werden.

UX 300h

F SPORT (Zusatzausstattung zu COMFORT)

- Exklusive 18-Zoll-Leichtmetallräder, Bereifung: 225/50 RF18
- Adaptives variables Fahrwerk (AVS)
- Fahrmoduswahl: Eco/Normal/Custom/Sport S/Sport S+
- Allradantrieb E-FOUR
- 12,3-Zoll Multifunktionsdisplay
- Totwinkelassistent mit Safe-Exit Assist & Notbremslicht
- Sitzbezüge in F SPORT Leder
- Sitzbelüftung für Fahrer und Beifahrer
- Head-up Display
- 360° Kamera
- Memory-Funktion für die Fahrersitzeinstellungen
- Mark Levinson Audiosystem mit 13 Lautsprechern
- Elektrische Heckklappe
- Scheinwerfer, Multi-LED mit adaptivem Fernlicht-Assistent

LUXURY LINE (Zusatzausstattung zu EXECUTIVE LINE)

- Scheinwerfer, Multi-LED mit adaptivem Fernlicht-Assistent
- Radkästen in Wagenfarbe lackiert
- 18-Zoll-Leichtmetallräder, teilpoliert, 5-Breitspeichen-Design, Bereifung: 225/50 RF18
- Head-up-Display
- Lexus Link Pro mit 12,3-Zoll-Touchscreen
- Mark Levinson® Premium-Surround-Soundsystem mit 13 Lautsprechern
- Lendenwirbelstütze für den Fahrer, 2-fach einstellbar
- Heckklappe, elektrisch öffnend und schließend
- Allradantrieb E-FOUR
- Sitzbezüge in Leder
- 360°-Kamera
- Komfort-Einstieg
- Akustikglas vordere Scheiben

* Das Premium-Konnektivitätspaket ist in den ersten vier Jahren enthalten und kann danach auf Abonnementbasis verlängert werden.

01. AERODYNAMISCHE 17-ZOLL LEICHTMETALLRÄDER

Das in Dunkelgrau oder Metallicsilber gehaltene aerodynamische Design der Leichtmetallräder ist eine Lexus Weltneuheit. Das Design der Speichen wurde von sogenannten „Gurney Flaps", bekannt aus dem Formel-1Rennsport, inspiriert. Sie optimieren den Luftstrom und verstärken den Abtrieb des UX. Dieses innovative Speichendesign ermöglicht eine stabile Bremsleistung sowie eine bessere Kühlung der Bremsen und reduziert Luftturbulenzen an den Fahrzeugseiten.

02. 18-ZOLL-LEICHTMETALLRÄDER

Die zweifarbigen Leichtmetallräder kombinieren eine hochglanzpolierte Oberfläche mit einer schwarzen Metallicbeschichtung zu einem sportlichen, luxuriösen Look.

03. ABBIEGELICHT

Das LED-Abbiegelicht des UX sorgt für zusätzliche Ausleuchtung des fahrzeugnahen Bereichs beim Abbiegen nach links oder rechts.

04. BI-LED-SCHEINWERFER

Die Bi-LED-Scheinwerfer verwenden für Fern- und Abblendlicht denselben hocheffizienten Leuchtkörper, während das Tagfahrlicht in der für Lexus typischen L-Form strahlt.

05. DREIFACH-LED-SCHEINWERFER

Die Dreifach-LED-Scheinwerfer kombinieren drei kompakte LED-Projektoren mit dem für Lexus typischen Tagfahrlicht im L-Design. Das zusätzliche Allwetterlicht sorgt auch bei Nebel für beste Sicht.

06. TAGFAHRLICHT

Über den Scheinwerfern ist das L-förmige Tagfahrlicht integriert, dessen Lichtsignatur eine optische Weiterführung des Außendesigns ist. Vertikale Lichtleisten sorgen zusätzlich für den Eindruck von Tiefe und erzeugen so ein einzigartiges Lichtdesign.

07. AERODYNAMISCHE HECKLEUCHTE

Die Heckleuchte des UX 300h erstrahlt in einem hochmodernen Design, das nicht nur alle Blicke auf sich zieht, sondern auch besonders aerodynamisch ist. Durch ihre Form trägt sie damit zu einer hervorragenden Heckstabilität bei Kurvenfahrten und Seitenwind bei. Für eine unverwechselbare Optik bilden 120 LEDs eine einzige durchgehende Lichtlinie, die sich zur Mitte hin leicht verjüngt und an der schmalsten Stelle nur drei Millimeter misst.

08. ELEKTRISCHE HECKKLAPPE

Die elektrische Heckklappe des UX lässt sich bequem bedienen, auch wenn Sie gerade keine Hand frei haben. Sie müssen lediglich den Smart Key bei sich haben.

09. GLAS-SCHIEBE-HEBE-DACH

Das elektrische Glas-Schiebe-Hebedach vermittelt ein Gefühl der Weite und Freiheit und lässt mehr Licht in den Innenraum des UX.

01

02

03

04

05

06

07

08

09

01. COCKPIT

Im UX 300h fließen die Grenzen zwischen Innen- und Außendesign nahtlos ineinander, wodurch ein faszinierendes Raumgefühl entsteht. So hat der Fahrer beste Übersicht und ist in der Lage, die Dimensionen des Fahrzeugs besser zu erfassen. Das fahrerzentrierte Cockpit-Design ordnet alle wichtigen Bedienelemente um den Fahrer herum an und bietet komfortablen Platz für Ihr Smartphone.

02. S-FLOW-KLIMAAUTOMATIK/KLIMACONCIERGE

Die S-Flow-Klimaautomatik passt das Innenraumklima im UX intelligent an die Außentemperatur an und gewährleistet so angenehmen Komfort und einen sparsamen Kraftstoffverbrauch. Das System erkennt beispielsweise automatisch die Anzahl tatsächlich belegter Sitze und reguliert die Temperatur entsprechend. Der Klimaconcierge mit integrierter nanoe™ X-Technologie befreit die Innenraumluft von Viren und Bakterien, reduziert Gerüche und reichert die Luft mit Feuchtigkeit an, was wohltuend für Haut und Haare ist.

03. SITZHEIZUNG UND -BELÜFTUNG

Für kalte Tage sind Fahrer- und Beifahrersitz im UX mit Sitzheizung erhältlich. An heißen Tagen kühlt kalte Luft aus der Klimaautomatik die Oberfläche der Sitze und bringt diese damit schnell auf eine angenehme Temperatur.

04. LENKRAD

Das 3-Speichen-Lenkrad des UX ist inspiriert von der Flaggschifflimousine LS und setzt Maßstäbe in dieser Fahrzeugklasse. Für besten Fahrkomfort wurde das Griffprofil auf Basis des Drucks in den Handflächen, den unsere Takumi Meisterfahrern für optimal befunden haben, perfektioniert. Es ist optional mit Leder bezogen, mit Lenkradheizung erhältlich und bietet über integrierte Bedienelemente bequemen Zugriff auf Fahrzeugfunktionen wie das Audiosystem, das Telefon, das Multiinformationsdisplay, die adaptive Geschwindigkeitsregelung sowie den Spurführungs-Assistenten.

05. TAKUMI HANDWERKSKUNST/NEUE LEDERFREIE INNENAUSSTATTUNG

Das Design der Glattlederpolster im UX ist von der traditionellen japanischen „Sashiko"-Nähtechnik inspiriert, die bei der Fertigung von Kampfsportanzügen verwendet wird. Das Leder ist mit einem Kagome-Muster perforiert, das seinen Ursprung im traditionellen japanischen Korbflechthandwerk hat und den Gesamteindruck der Sitze perfektionieren. Auch erhältlich ist eine lederfreie Innenausstattung aus perforiertem Tahara-Synthetikleder in den Farbtönen Atlasweiß, Samtschwarz und Alpakabraun.

06. SITZEINSTELLUNG/LENDENWIRBELSTÜTZE

Mit bis zu acht Sitzeinstellungen ermöglicht der UX 300h eine ergonomische Fahrposition, die Ermüdungserscheinungen spürbar reduziert. Für mehr Komfort auf langen Strecken ist die Lendenwirbelstütze bei den Ausstattungsvarianten F SPORT und Luxury Line serienmäßig und für die Ausstattung Executive Line optional verfügbar.

07. WASHI-DEKOR

Erstmals und exklusiv im UX wird das schwarze Armaturenbrett im kunstvollen Washi-Design angeboten, das von der Maserung des gleichnamigen Papiers inspiriert ist, das für traditionelle japanische Schiebetüren verwendet wird. Das Interieur der F SPORT Modelle begeistert mit einer attraktiven Lederstruktur.

Die dargestellten Ausstattungsbilder basieren auf den aktuell verfügbaren Daten zum Zeitpunkt der Drucklegung.

01

nanoeX

02

03

04

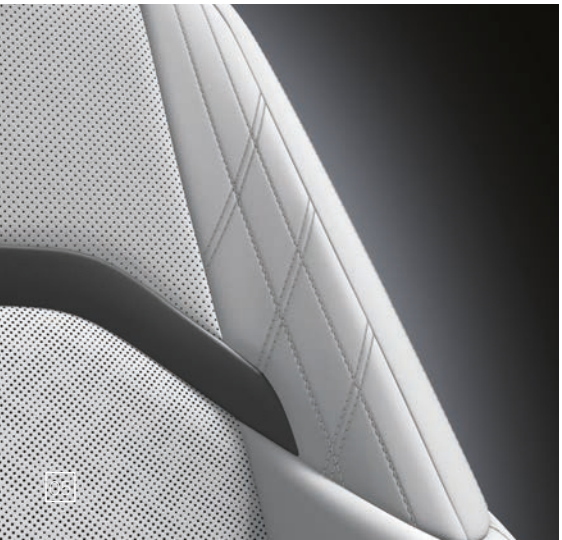

05

06

07

01. VERBESSERTE AERODYNAMIK

Der UX verfügt über eine hervorragende Aerodynamik. Dazu trägt unter anderem das glattflächige Unterbodenprofil bei, das den Kraftstoffverbrauch sowie Windgeräusche und Luftverwirbelungen reduziert. Zu den weiteren aerodynamischen Optimierungen gehört das Design der einteiligen Heckleuchte, das die Heckstabilität bei Kurvenfahrten und Seitenwind erhöht. Die markant abgestuften Radläufe des UX, die den Luftstrom optimal entlang der Fahrzeugseite leiten, sorgen für mehr Stabilität in Kurven, bei Spurwechseln und beim Geradeausfahren.

02. OPTIMIERTE HOCHSTEIFE KAROSSERIE

Die spezielle Fahrzeugplattform des UX bildet die Basis für seine exzellente Fahrdynamik. Sie ermöglicht die direkte präzise Rückmeldung auf die Entscheidungen des Fahrers und sorgt zugleich für ein hohes Maß an Sicherheit. Hochfeste Ringstrukturen entlang der entlang der Öffnungen für die hintere Türen und den Kofferaum sorgen für ein Plus an Stabilität und Steifigkeit – ebenso wie der Einsatz innovativer Laserschweiß- und Klebeverfahren.

03. NIEDRIGER SCHWERPUNKT

Dank der innovativen Fahrzeugplattform verfügt der UX 300h über einen besonders niedrigen Schwerpunkt – eine weitere zentrale Bedingung für eine hohe Fahrdynamik. Ermöglicht wird dieser niedrige Schwerpunkt durch gewichtssparende Maßnahmen im Karosseriebau, wie den Einsatz leichten Aluminiuns für die Seitentüren, die Kotflügel und die Motorhaube sowie spezieller Kunststoffteile für Bereiche der Heckklappe.

04. VORDER- UND HINTERRADAUFHÄNGUNG

Die McPherson-Federbeine vorne und eine Doppelquerlenkerachse hinten wurden für noch mehr Fahrkomfort und ein direktes Ansprechverhalten optimiert. Besonderes Augenmerk wurde auf die Feinjustierung der Stoßdämpfer sowie die Qualität des Dämpferöls, der Öldichtungen und der Reibungskontrolle gelegt.

05. ELEKTROMECHANISCHE SERVOLENKUNG

Die elektromechanische Servolenkung wurde speziell für den UX 300h optimiert und verfügt nun über eine kompaktere, steifere Lenksäule mit größerem Schaftquerschnitt. Das sorgt für exzellente Lenkeigenschaften mit direkten Reaktionen des Fahrzeugs auf Lenkbewegungen sowie spürbar präzises Handling.

06. FAHRMODUSREGLER

Der Fahrmodusregler ist oberhalb des Lenkrads platziert, damit Sie ihn bequem bedienen können, ohne Ihren Blick von der Straße abwenden oder Ihre Position verändern zu müssen. Die Modi Eco, Normal und Sport sind in allen Modellen serienmäßig, während der UX 300h F SPORT über insgesamt fünf Modi verfügt: Eco, Normal, Custom, Sport S und Sport S+.

01

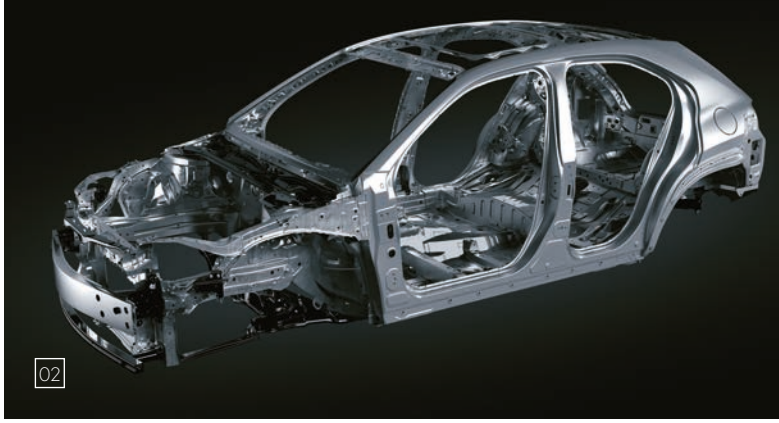
02

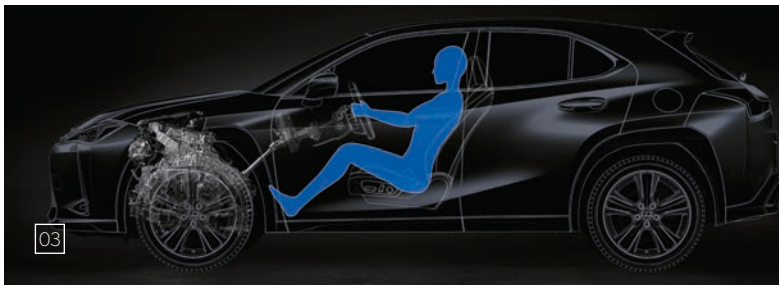
03

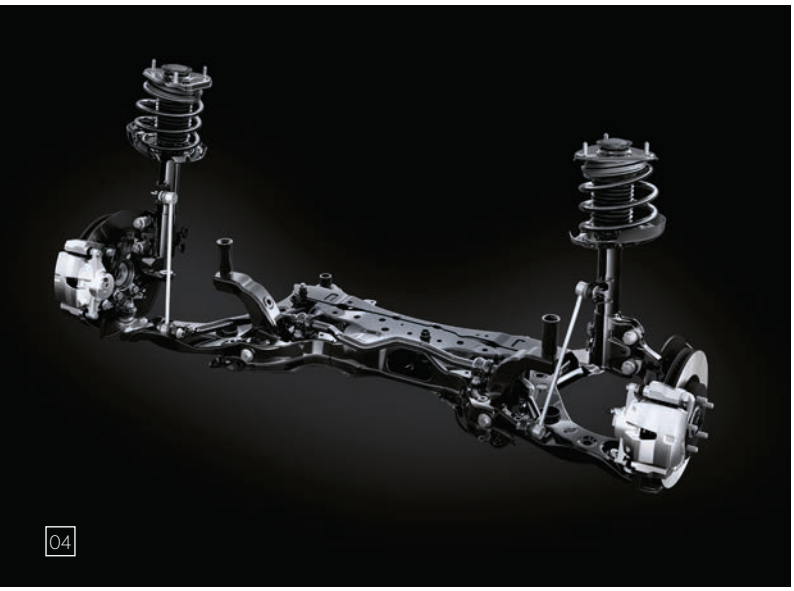
04

04

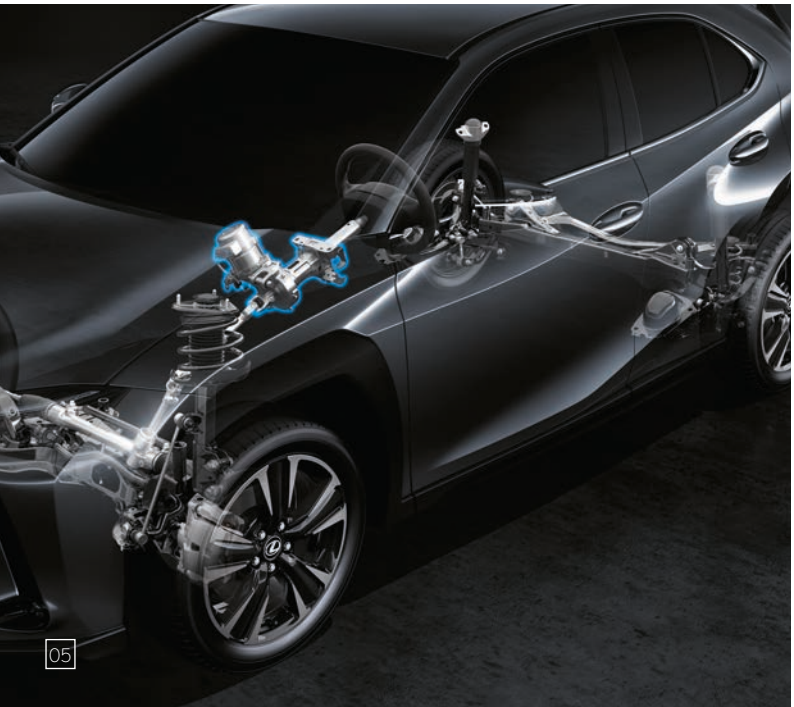
05

S/S+
Normal/
Custom
Eco
ON
PASSENGER
AIR BAG
06

01. LEXUS PREMIUM-SOUNDSYSTEM

Der UX ist mit einem Premium-Soundsystem mit wahlweise sechs oder zehn Lautsprechern erhältlich. Es erzeugt ein Klangerlebnis wie bei einem Livekonzert, da der Ton aus den Lautsprechern vom Glas reflektiert wird. Um eine klare und lebendige Stimmwiedergabe zu gewährleisten, bestehen die Lautsprechermembranen aus einem Harz, das Bambuskohle und Opalpflanzenfasern enthält, wodurch ihre Recyclingfähigkeit verbessert wird.

02. MARK LEVINSON® SOUND-SYSTEM

Das Mark Levinson® Premium-Surround-Soundsystem mit 13 Lautsprechern liefert mit einer Leistung von 915 Watt ein unvergleichliches Klangerlebnis. Für höchste Klangpräzision wurde für jede elektrische Komponente ein harmonischer Verzerrungsgrad von höchstens 0,1 % akzeptiert. Das System beinhaltet einen Klasse-D-Verstärker mit 150 W/4 Ω und zwölf Kanälen (wobei acht Kanäle verwendet werden). Dank der hohen Leistung können auch große Lautsprecher präzise angesteuert werden, wodurch ein klarer und kraftvoller Klang entsteht. Über die optimal angeordneten Lautsprecher erzeugt die Quantum-Logic-Surround-(QLS)-Technik einen besonders räumlichen Klang, der dem eines Konzertsaals gleicht und eine originalgetreue Musikwiedergabe ermöglicht.

03. NEUES 12,3-ZOLL-MULTIFUNKTIONSDISPLAY

Im Mittelpunkt der Armaturentafel steht beim UX ein neues volldigitales 12,3-Zoll-Instrumentendisplay*. Das Touchscreen-Display ermöglicht Ihnen den komfortablen Zugriff auf alle Fahrzeuginformationen wie Navigation, Audio- und Klimasteuerung.

04. HEAD-UP-DISPLAY

Das farbige Head-up-Display projiziert relevante Fahrdaten direkt auf die Windschutzscheibe. Im Format 260 × 97,5 mm haben Sie damit beispielsweise Navigationsanweisungen, Audioeinstellungen oder Sicherheitswarnungen direkt in Ihrem Sichtfeld, ohne Ihre Augen von der Fahrbahn abwenden zu müssen.

05. NOTRUF-ASSISTENT E-CALL

Um Ihre Sicherheit zu gewährleisten, verfügt der Notruf-Assistent e-Call über eine manuelle und eine automatische Notruffunktion. Wird bei einem Unfall das Airbagsystem ausgelöst, wird automatisch ein Notruf abgesetzt und die zuständige Notrufzentrale über die exakte Position Ihres Fahrzeugs informiert. Ebenso können Sie jederzeit die Rettungskräfte durch das Drücken des Notrufbuttons verständigen.

*Ausstattungsabhängig
Die dargestellten Ausstattungsbilder basieren auf den zum Zeitpunkt der Drucklegung aktuell verfügbaren Daten.

01

4:02
mark Levinson

02

PWR · VOL
Artist · Album
Song 1
Song 2
Song 3
Song 4
Song 5
Sources
Song 1
Album
Artist
00:00:00
250

03

80 km/h
80
80 km/h
OFF
Normal

04

OFF
SOS
DOOR

05

01. LEXUS LINK + MULTIMEDIASYSTEM

Das jetzt noch schnellere und benutzerfreundlichere Lexus Link + Multimediasystem verfügt je nach Ausstattung über einen 8-Zoll-Touchscreen (Lexus Link + Connect mit Cloudnavigation) oder einen 12,3-Zoll-Touchscreen (Lexus Link + Pro mit zusätzlicher, integrierter Navigation), jeweils mit verbesserter Auflösung. Die Cloudnavigation liefert dabei Straßen- und Verkehrsinformationen in Echtzeit. Für Optionen wie die „Point of Interest"-Suche erhalten Sie stets die neuesten Karten kabellos über Over-the-Air-Updates. Abgerundet wird das digitale Angebot mit Onlinediensten wie Verkehrsmeldungen, Parkplatz- oder Tankstellensuche, Wettervorhersage und der Google-Suche.

02. 12,3-ZOLL-MULTIFUNKTIONS-DISPLAY

Der hochauflösende 12,3-Zoll-Touchscreen gehört zu den größten in dieser Fahrzeugklasse. Für eine nahtlose Interaktion während der Fahrt ist er perfekt positioniert und ermöglicht komfortablen Zugriff auf Navigation, Audio- oder Klimasteuerung.

03. LEXUS LINK + – CONNECTED SERVICES[1]

Die Lexus Link +-App eröffnet Ihnen eine Welt der Konnektivität, die unser einzigartiges Omotenashi-Serviceerlebnis abrundet. Die intelligenten Funktionen der App helfen Ihnen bei der Planung einer Route, der Suche nach einem Parkplatz, der Buchung eines Servicetermins oder sogar der Optimierung Ihres Fahrstils. Genießen Sie im UX nahtlosen Zugriff auf attraktive vernetzte Dienste wie:

- Fahrdaten: Speichern Sie Fahrdaten zu Ihrem Fahrstil und unterscheiden Sie nach privaten und geschäftlichen Reisen.
- Hybrid-Coaching: Diese Funktion bietet hilfreiche Tipps, wie Sie Ihren UX 300h noch effizienter fahren können.
- Parkpositionsfinder: Diese Funktion findet Ihren Lexus und navigiert Sie zu ihm zurück.
- eCare: Über diese Funktion können Sie die Servicetermine für Ihren UX managen.
- Warnleuchten: Erklärt die Bedeutung jeder Warnleuchte inklusive Anleitung zum weiteren Vorgehen.
- Fahrzeugstatus: Informiert Sie, wenn ein Fenster offen, die Scheinwerfer versehentlich angelassen wurden und zeigt Ihnen an, ob Ihr Auto abgeschlossen ist.
- Batteriestatus: Überwacht den Ladezustand der 12-V-Batterie Ihres Fahrzeugs.

04. LEXUS LINK + PREMIUM-KONNEKTIVITÄT

Als Besitzer eines UX genießen Sie alle Vorteile der Lexus Link + Standard-Konnektivität kostenlos über die gesamte Lebensdauer Ihres Fahrzeugs. Das Lexus Link Premium-Konnektivitätspaket ist in den ersten vier Jahren ebenfalls kostenlos und steht Ihnen danach auf Abonnementbasis zur Verfügung. Es umfasst innovative Funktionen wie:

- Cloudbasierte Navigation mit Sprach-Assistent.
- Echtzeitinformationen zu Verkehr und Straßensituation.
- Parkmöglichkeiten auf und abseits der Straße.
- Fernzugriff: Befreien Sie Ihre Windschutzscheibe von Eis, aktivieren Sie die Warnblinkanlage oder ver- und entriegeln Sie Ihren UX bequem von zu Hause aus.

05. SMARTPHONE-INTEGRATION

Mit Apple CarPlay® oder Android Auto® haben Sie über das Multimedia-Display Zugriff auf ausgewählte Apps Ihres Smartphones.

06. INDUKTIVES LADEN*

Über die induktive Ladeschale im vorderen Bereich der Mittelkonsole können Sie kompatible Smartphones oder andere elektronische Geräte ohne Kabel aufladen.

* Ausstattungsabhängig
Die dargestellten Ausstattungsbilder basieren auf den aktuell verfügbaren Daten zum Zeitpunkt der Drucklegung.
[1] Abhängig von Ihrem Wohnort sind bestimmte Ausstattungen möglicherweise nicht verfügbar. Bitte erkundigen Sie sich bei Ihrem Lexus Händler vor Ort.

01-02

03

03

04

05

06

01. LEXUS SAFETY SYSTEM + DER NEUESTEN GENERATION

Der UX 300h verfügt über die fortschrittlichen aktiven Sicherheits- und Fahrerassistenzsysteme der neuesten Generation des Lexus Safety System + mit verbesserten und erweiterten Funktionen für die Erkennung und Vermeidung von noch mehr Unfallrisiken. Das Sicherheitspaket beinhaltet unter anderem einen optionalen Fahrer-Monitor, der den Fahrer auf Anzeichen von Müdigkeit oder Ablenkung überwacht, sowie einen proaktiven Fahr-Assistenten mit Lenkunterstützung, der die Frontkamera des Fahrzeugs nutzt, um den Winkel einer Kurve zu bestimmen und die Lenkkraft beim Ein- und Durchfahren der Kurve anzupassen.

02. PRE-CRASH SAFETY-SYSTEM

Das optimierte Lexus Pre-Crash Safety-System erkennt nun auch Motorräder bei Tag und vermeidet noch mehr mögliche Kollisionen, beispielsweise beim Links- oder Rechtsabbiegen und bei einscherendem Verkehr. Zudem bemerkt es eine potenzielle Kollisionsgefahr bei entgegenkommenden Fahrzeugen oder querenden Fußgängern beim Abbiegen an Kreuzungen. Der Notlenk-Assistent reduziert die Gefahr von Zusammenstößen zusätzlich.

03. ADAPTIVE GESCHWINDIGKEITSREGELUNG

Das System nutzt einen Millimeterwellenradarsensor und eine Kamera, um vorausfahrende Fahrzeuge zu erkennen und einen ausreichenden Abstand zu halten. Kommt das vorausfahrende Fahrzeug zum Stillstand, stoppt das System auch den UX 300h. Fährt das Fahrzeug wieder an, starten auch Sie wieder. Außerdem erkennt das System vorn einscherenden Verkehr und sorgt in Verbindung mit dem Spurführungs-Assistenten* für eine natürliche Spurführung in Kurven.

04. NOTLENK-ASSISTENT

Wenn sich Fußgänger in unmittelbarer Nähe Ihres Fahrzeugs befinden und eine Kollision droht, unterstützt Sie der Notlenk-Assistent mit Lenkeingriffen, um so die Fahrzeugstabilität zu verbessern und ein unbeabsichtigtes Verlassen der Spur zu verhindern.

05. SPURFÜHRUNGS-ASSISTENT

Der verbesserte Spurführungs-Assistent hält den UX 300h durch eine natürliche Spurführung mittig auf der Spur und unterstützt den Fahrer beim Durchfahren von Kurven.

06. PROAKTIVER FAHR-ASSISTENT MIT AKTIVER LENKUNTERSTÜTZUNG

Mit modernster Hinderniserkennung ausgestattet, überwacht der wegweisende neue proaktive Fahr-Assistent mit aktiver Lenkunterstützung Verkehrsteilnehmer und Objekte vor dem Fahrzeug und steuert bei Bedarf aktiv Bremsen und Lenkung, um einen sicheren Abstand zu halten. Darüber hinaus unterstützt der Verzögerungs-Assistent das sanfte und sichere Abbremsen des Fahrzeugs, wenn Sie aufgrund einer nahenden Kurve oder eines vorausfahrenden Fahrzeugs den Fuß vom Gaspedal nehmen. Das System erkennt auch bevorstehende Kurven und passt die Lenkunterstützung so an, dass Sie jede Kurve sicher und präzise durchfahren können.

07. VERKEHRSZEICHENERKENNUNG

Die Verkehrszeichenerkennung erkennt Verkehrszeichen und zeigt diese auf dem Multiinformationsdisplay an. In Verbindung mit der adaptiven Geschwindigkeitsregelung kann die Geschwindigkeit des Fahrzeugs entsprechend der erkannten Geschwindigkeitsbegrenzung angepasst werden.

08. FERNLICHT-ASSISTENT

Der Fernlicht-Assistent erkennt bei Nachtfahrten entgegenkommende Fahrzeuge und blendet das Fernlicht automatisch ab. So werden andere Verkehrsteilnehmer nicht geblendet und Sie können sich ganz auf Ihre Fahrt konzentrieren.

09. ADAPTIVER FERNLICHT-ASSISTENT*

Der optional verfügbare adaptive Fernlicht-Assistent verhindert, dass andere Verkehrsteilnehmer vom UX 300h geblendet werden. Das System nutzt einen Kamerasensor im oberen Bereich der Windschutzscheibe, um das Licht vorausfahrender oder entgegenkommender Fahrzeuge zu erkennen, und optimiert automatisch die Lichtverteilung der Scheinwerfer, sodass die anderen Verkehrsteilnehmer nicht angestrahlt werden. Über elf individuell ansteuerbare LEDs in den Scheinwerfern wird die Leuchtweite durch automatisches Auf- und Abblenden präzise gesteuert.

Das Lexus Safety System + ist kein Ersatz für Ihre aufmerksame Teilnahme am Straßenverkehr. Bitte lesen Sie die Bedienungsanleitung sorgfältig durch, bevor Sie das System nutzen. Beachten Sie, dass immer der Fahrer verantwortlich für das sichere Fahren ist. Einzelheiten der Spezifikationen und Ausstattung können sich je nach Land und Anforderungen unterscheiden. Bitte erkundigen Sie sich bei Ihrem autorisierten Lexus Händler vor Ort.
*Ausstattungsabhängig

LEXUS SAFETY SYSTEM +

01

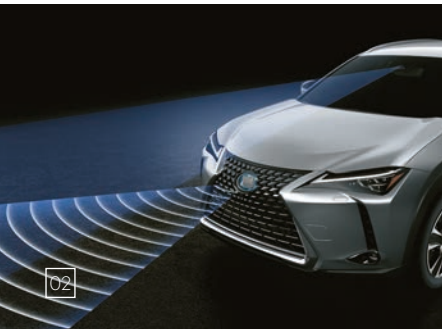

02

03

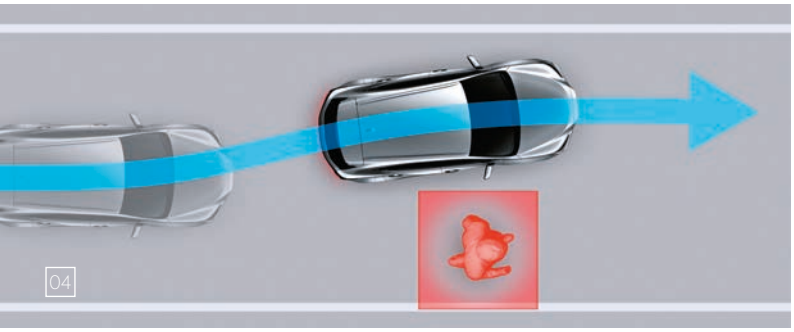

04

05

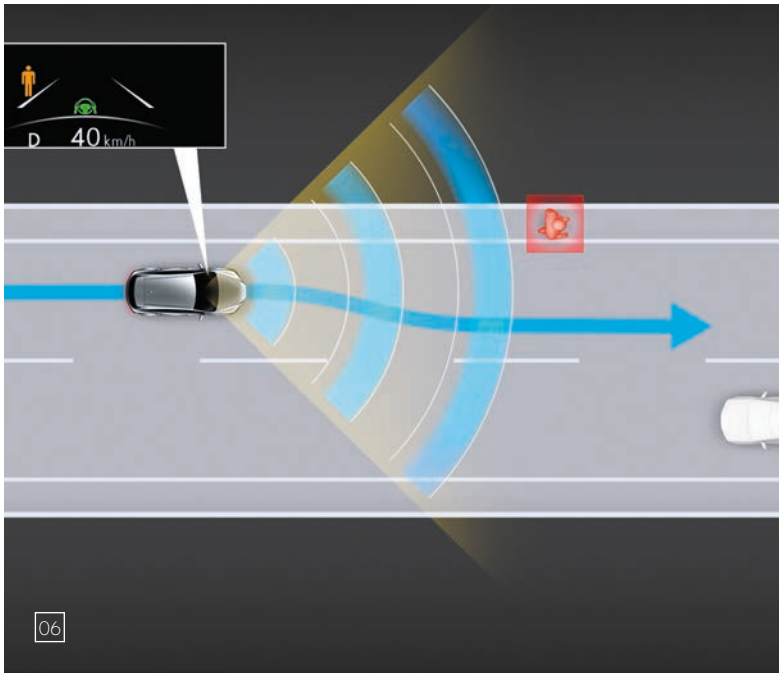

06

07

08

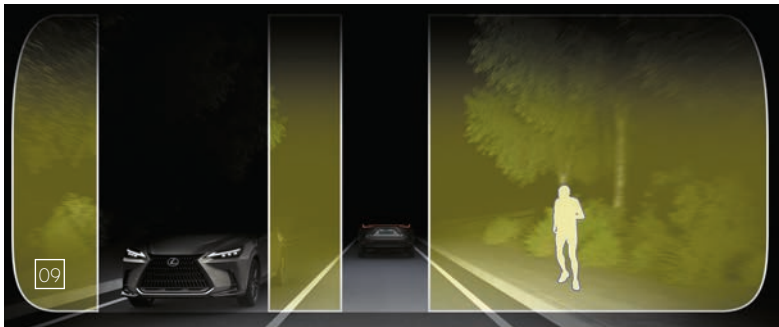

09

01. AIRBAGS

Der UX verfügt serienmäßig über ein umfangreiches Sicherheitssystem mit acht Airbags. Dazu gehören Fahrer- und Beifahrerairbags, Knie- und Seitenairbags vorne sowie zwei von vorne nach hinten durchgehende Kopfairbags, die den Fensterbereich abdecken.

02. QUERVERKEHRS-ASSISTENT MIT BREMSFUNKTION*

Der Querverkehrs-Assistent für den Heckbereich kommt beim Zurücksetzen des Fahrzeugs aus einer Parklücke zum Einsatz. Er kontrolliert den Bereich rund um ihr Auto auf Hindernisse oder Fahrzeuge, die sich von hinten nähern. Wird ein Hindernis oder Fahrzeug erkannt, warnt er Sie optisch durch eine Anzeige im jeweiligen Außenspiegel und auf dem zentralen Display sowie akustisch durch einen Signalton. Bei Bedarf reguliert das System den Antrieb und die Bremssteuerung, um eine Kollision zu vermeiden.

03. REIFENDRUCK-WARNSYSTEM

Luftdrucksensoren überwachen den Reifendruck und senden die Daten an das Multiinformationsdisplay, das bei Druckverlust in einem oder mehreren Reifen einen Warnhinweis anzeigt. Das System kann das Risiko einer Reifenpanne reduzieren und gleichzeitig dazu beitragen, den Kraftstoffverbrauch zu verringern und die Lebensdauer der Reifen zu verlängern.

04. EINPARKWARNUNG*

Für mehr Sicherheit beim Einparken auf engem Raum warnt die Einparkwarnung mithilfe von Abstandssensoren, dem Querverkehrs-Assistenten und einer Anzeige in der Rückfahrkamera vor einer drohenden Kollision.

05. LEXUS PARK-ASSISTENT/360°-KAMERA*

Der Lexus Park-Assistent** unterstützt Sie beim Rückwärtseinparken. Auf dem zentralen Display sehen Sie ein Videobild der Umgebung hinter dem Fahrzeug, während eingeblendete Hilfslinien Sie beim Manövrieren unterstützen.
Für beste Übersicht beim Rangieren in beengten Umgebungen bietet die 360°-Kamera einen fast vollständigen Rundumblick. Eine virtuelle 3-D-Ansicht Ihres UX und auf dem Bildschirm dargestellte grafische Führungslinien unterstützen Sie beim Manövrieren auf engstem Raum.

06. TOTWINKEL-ASSISTENT*

Radarsensoren im hinteren Stoßfänger erkennen Fahrzeuge auf benachbarten Fahrspuren, die in den Außenspiegeln nicht zu sehen sind. Wenn der Fahrer die Spur wechseln möchte und sich ein Fahrzeug im toten Winkel befindet, erscheint im entsprechenden Außenspiegel ein optischer Warnhinweis.

07. AUSSTIEGSWARNUNG (SAFE EXIT ASSIST)*

Der exklusive „Safe Exit Assist" verhindert, dass Fahrer und Fahrgäste (in beiden Sitzreihen) die Türen öffnen, wenn sich andere Verkehrsteilnehmer wie Autos oder Fahrräder von hinten nähern.

Die dargestellten Ausstattungsbilder basieren auf den aktuell verfügbaren Daten zum Zeitpunkt der Drucklegung.
*Ausstattungsabhängig
** Positionen und Distanzen der auf dem Display angezeigten Personen und Hindernisse können von der Realität abweichen. Verlassen Sie sich daher nicht ausschließlich auf die Anzeige im Display, sondern prüfen Sie den Bereich rund um Ihr Fahrzeug immer zusätzlich durch eigene Sichtkontrolle.

01

02

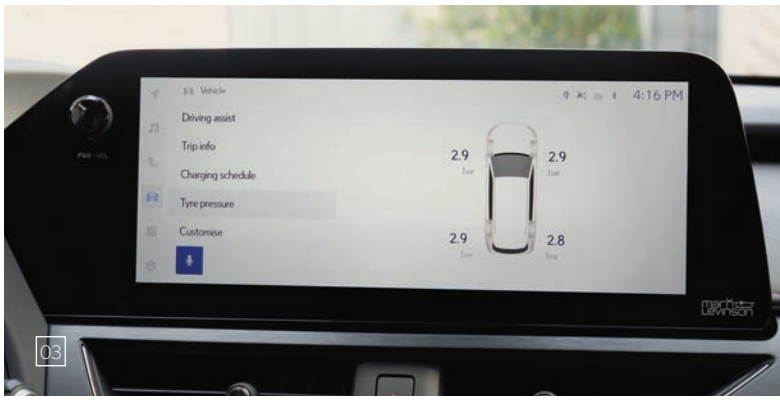

03

04

05

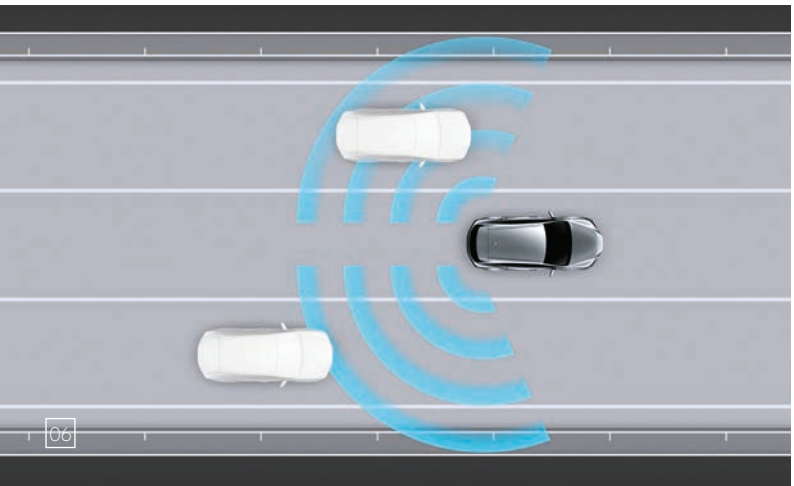
06

07

01. F SPORT FRONTDESIGN

Der exklusive Diabolo-Kühlergrill und das markante Design des vorderen Stoßfängers verleihen den UX F SPORT und UX F SPORT Design Modellen ein einzigartiges Erscheinungsbild. Der ganz in Schwarz gehaltene Kühlergrill im unverwechselbaren Wabendesign ist vom LS F SPORT inspiriert und entstand in monatelanger, intensiver Detailarbeit mit Computermodellen.

02. F SPORT HECKDESIGN

Das Heck der UX F SPORT und F SPORT DESIGN Modelle unterstreicht den markanten Auftritt mit einem exklusiven Heckstoßfänger, einer Heckleiste und schwarzen Reflektoreneinfassungen.

03. EXKLUSIVE 18-ZOLL-LEICHTMETALLRÄDER

Inspiriert vom Felgendesign des LC Coupés und der Flaggschifflimousine LS, ist der UX F SPORT mit exklusiven 18-Zoll-Leichtmetallrädern im 5-Doppelspeichen-Design mit dunkelgrauem Metallicfinish ausgestattet.

04. ERWEITERTE ZWEIFARBLACKIERUNG

Exklusiv für die F SPORT und F SPORT Design Modelle sind als Sonderausstattung die Lackfarben Kupferrot, Titaniumsilber und Flammblau in Zweifarblackierung mit einem schwarzen Dach, schwarzen Säulen und schwarzer Dachreling erhältlich.

05. ADAPTIVES VARIABLES FAHRWERK

Für noch mehr Fahrdynamik verfügen die F SPORT Modelle über ein adaptives variables Fahrwerk, das mit dem des LC Coupés vergleichbar ist. Es verfügt über einstellbare Dämpfer an jedem Rad, die mit 650 verschiedenen Dämpfungseinstellungen für optimale Kontrolle auf jedem Untergrund sorgen.

06. F SPORT SITZE

Genießen Sie den sicheren Halt der achtfach elektrisch verstellbaren F SPORT Ledersitze mit Lendenwirbelstütze, die mit denen im LC Sportcoupé vergleichbar sind. Alle Nähte an den Sitzen, dem Lenkrad, der Instrumententafel und dem Schalthebel werden von unseren Takumi Meistern sorgsam kontrolliert.

07. F SPORT LENKRAD

Das mit dem F SPORT Logo versehene Lenkrad im UX F SPORT vermittelt Ihnen das Gefühl einer besonderen Verbindung zu Ihrem Fahrzeug. Damit Sie zum Schalten nicht die Hände vom Lenkrad nehmen müssen, sorgen Schaltwippen für schnelle und präzise Gangwechsel. Für ein konsequent sportliches Styling ist der mit perforiertem Leder bezogene F SPORT Wählhebel optisch auf das Lenkrad abgestimmt.

08. F SPORT EINSTIEGSLEISTEN UND SPORTPEDALE

Die robusten F SPORT Einstiegsleisten aus gebürstetem Aluminium mit Lexus Logo sorgen für zusätzlichen Schutz der Türschweller. Die Sportpedale aus Aluminium bieten hervorragenden Grip und spiegeln durch ihr Design die Motorsport-DNA der UX 300h F SPORT Modelle wider.

09. F SPORT INSTRUMENTE

Das F SPORT Zentralinstrument mit digitaler 12,3-Zoll Anzeige ist im Design des legendären Supersportwagens Lexus LFA gestaltet. Wie bei den Fahrzeugen der Lexus F-Reihe verfügt das Display über eine digitale Drehzahl- und Geschwindigkeitsanzeige.

10. SPORT S+ MODUS

Der Sport S+ Modus der UX F SPORT Modelle passt Aufhängung, Lenkung und Ansprechverhalten an und sorgt so für ein sportlicheres Fahrerlebnis.

11. ALLRADANTRIEB E-FOUR

Der UX F SPORT verfügt über den elektronischen Allradantrieb E-FOUR. Die E-FOUR-Technologie optimiert Traktion und Fahrstabilität bei geringerem Kraftstoffverbrauch als herkömmliche Allradsysteme.

01

02

03

04

05

05

06

07

08

08

09

01. SUV-PAKET

Der Lexus UX ist ein Kompakt-SUV der Premiumklasse, der in jeder Hinsicht einzigartig ist. Mit den stilvollen aerodynamischen Schürzen des SUV-Pakets, die sein dynamisches, sportliches Erscheinungsbild unterstreichen, ist Ihnen ein noch selbstbewussterer Auftritt gewiss.

- Die Frontschürze am unteren Ende des Stoßfängers verleiht dem UX eine kraftvolle, tiefe Optik.
- Die Seitenschürzen verlängern das Styling der Seitenschweller und verstärken das sportliche Seitenprofil.
- Die Heckschürze rundet mit ihrem besonderen Design die dynamische und sportliche Präsenz Ihres UX ab.

02. TRANSPORT-PAKET

Mit dem Transport-Paket ist dieser wegweisende Kompakt-SUV für alle Abenteuer gerüstet. Damit können Sie mit dem Lexus UX alles transportieren, was Sie benötigen.

- Dachquerträger: Die Dachquerträger rasten in die Dachreling Ihres UX ein und dienen als sichere Basis für die Befestigung einer Vielzahl von Spezialaufbauten.
- Dachbox (Thule Touring 600 mit schwarz glänzender Oberfläche): Diese stromlinienförmige Dachbox bietet Ihnen 300 Liter zusätzliche Transportkapazität. Sie lässt sich von beiden Seiten öffnen und hat einen zentralen Schließpunkt.

03. SCHUTZFOLIEN

Steinschläge, UV-Strahlen, Streusalz, Insekten – all das setzt dem Lack Ihres Fahrzeugs zu, beeinträchtigt sein Erscheinungsbild und mindert seinen Wert. Mit Lackschutzfolien können Sie den Zustand Ihres Fahrzeugs lange bewahren. Angebracht sind sie praktisch unsichtbar und bieten lang anhaltenden Schutz. Sie sind für die am stärksten gefährdeten Bereiche Ihres Fahrzeugs erhältlich.

04. 17-ZOLL LEICHTMETALL-WINTERKOMPLETTRAD IN SILBER

Die Lexus Winterräder für den UX vereinen optimale Traktion bei anspruchsvollen Fahrbedingungen und niedrigen Temperaturen mit einem souveränen Auftritt.

05. 18-ZOLL LEICHTMETALL-WINTERKOMPLETTRAD IN SCHWARZ, FRONTPOLIERT

Die polierten Felgen mit elegantem Finish in Schwarz sorgen für einen unverwechselbaren Look.

06. VERTIKAL ABNEHMBARE ANHÄNGERKUPPLUNG

Für größtmögliche Vielseitigkeit lässt sich die abschließbare Anhängerkupplung mühelos nach Belieben an Ihrem UX 300h anbringen und entfernen.

07. BELEUCHTETE EINSTIEGSLEISTEN

Ein attraktiver Blickfang beim Öffnen der Türen sind die beleuchteten Einstiegsleisten, die modernen Style und pure Eleganz versprühen.

01

02

03

04

05

06

07

Fujiweiss | 083[1]

Titaniumweiss | 085[2]

Iridiumsilber | 1L2

Obsidiangrau | 1L1

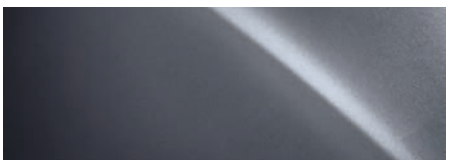

Titaniumsilber | 1J7

Onyxschwarz | 212[3]

Graphitschwarz | 223

Glutrot | 3T2[3]

Kupferrot | 4Y5

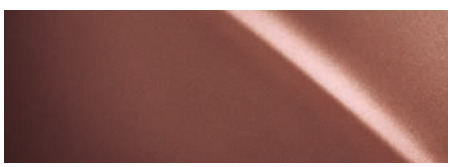

Norigrün | 6X4

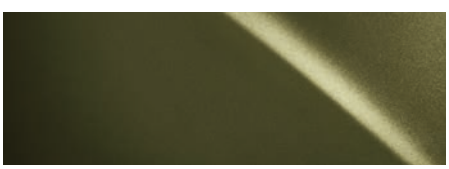

Arktisblau | 8Y6

Flammblau | 8X1[1]

Titaniumsilber/Onyxschwarz | 9M0[4]

Kupferrot/Onyxschwarz | 9L8[4]

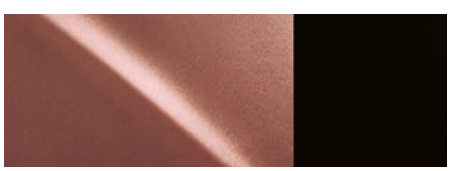

Flammblau/Onyxschwarz | 9L9[4]

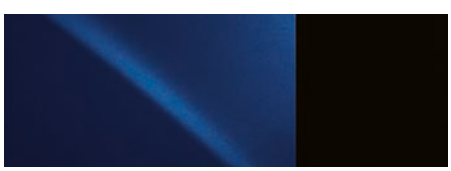

[1] Exklusiv für die Ausstattungsvarianten F SPORT und F SPORT Design.
[2] Nicht für die Ausstattungsvarianten F SPORT und F SPORT Design.
[3] Unifarbe.
[4] Nur bei den Ausstattungsvarianten F SPORT und F SPORT Design. Dach, Dachreling, Säulen und Außenspiegel in Schwarz.

Bitte beachten Sie: Druckfarben können erfahrungsgemäß den Farbton von Lackierungen nicht originalgetreu wiedergeben und nur einen ersten Eindruck der Wagenfarbe vermitteln.

VELOURS[1]

Samtschwarz | Alpakabraun

TAHARA SYNTHETIKLEDER[2]

Samtschwarz | Atlasweiß | Alpakabraun

LEDER[3]

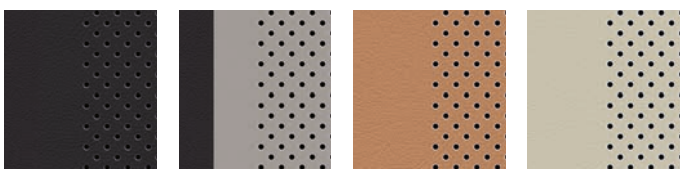

Samtschwarz | Atlasweiß | Alpakabraun | Pergamonweiß

F SPORT LEDER[4]

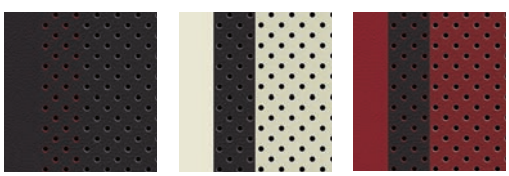

Cosmosschwarz | Fujiweiß | Ascarirot

[1] Serienausstattung bei den Ausstattungsvarianten Eco und Executive Line. Bei der Ausstattungsvariante Executive Line ist eine vegane Innenausstattung optional als Teil eines Pakets verfügbar.
[2] Serienausstattung bei der Ausstattungsvariante F SPORT Design. Eine vegane Innenausstattung ist optional als Teil eines Pakets verfügbar.
[3] Serienausstattung bei der Ausstattungsvariante Luxury Line.
[4] Serienausstattung bei der Ausstattungsvariante F SPORT.

Ihr autorisierter Lexus Händler vor Ort hilft Ihnen bei Fragen gerne weiter. Bitte beachten Sie auch den Fahrzeugkonfigurator auf www.lexus.de

AUSSENAUSSTATTUNG	Eco	Executive Line	F SPORT Design	F SPORT	Luxury Line
Abbiegelicht	–	○	■	■	■
Anhängelast 750 kg	■	■	■	■	■
Außenspiegel elektrisch einstell- und anklappbar	■	■	■	■	■
Außenspiegel, elektrisch einstellbar mit Memoryfunktion für die Fahrerseite, automatisch anklappbar, automatisch abschwenkend (Bordsteinautomatik) bei Fahrstufe R und auf der Fahrerseite automatisch abblendend	–	–	–	■	■
Dachreling silberfarben	○	■	■	■	■
Dachspoiler in Wagenfarbe	■	■	■	■	■
Diabolo-Kühlergrill	■	■	–	–	■
Diabolo-Kühlergrill im F SPORT Design	–	–	■	■	–
F SPORT Design Badge am vorderen Kotflügel	–	–	■	–	–
F SPORT Logo auf dem vorderen Kotflügel	–	–	–	■	–
Heckleuchten in LED-Technologie	■	■	■	■	■
Kühlergrilleinfassung in dunklem Chrom	–	–	■	■	–
Kühlergrilleinfassung, chromfarben	■	■	–	–	■
Scheinwerfer mit einem LED-Leuchtkörper	■	■	■	–	–
Leichtmetallräder, 17 Zoll im 5-Speichendsign, metallicsilber lackiert	■	–	–	–	–
Leichtmetallräder, 18 Zoll im 5-Speichendesign, mittelgrau lackiert mit polierten Oberflächen	–	■	–	–	■
Leichtmetallräder, 18-Zoll im 5-Speichendesign, dunkelgrau lackiert	–	■	–	–	–
Leichtmetallräder, 18 Zoll im F SPORT Design: dunkelgrau lackiert mit polierten Oberflächen	–	–	■	■	–
Leuchtweitenregulierung automatisch	■	■	■	–	–
Leuchtweitenregulierung dynamisch	–	○	–	■	■
Lexus Intelligent Park Assist: Parksensoren vorn und hinten (4) mit Notbremsfunktion	○	■	■	■	■
Lichtsensor	■	■	■	■	■
Nebelscheinwerfer vorn in LED-Technologie	○	■	■	■	■
Nebelschlussleuchte mit LED-Lampen	■	■	■	■	■
Privacy Glas: verstärkte Tönung der hinteren Seitenscheiben und der Heckscheibe	–	■	■	■	■
Radhausverkleidung, in Wagenfarbe lackiert	–	–	–	■	■
Radhausverkleidung, in schwarzem Kunststoff	■	■	■	–	–
Runflat-Bereifung	–	■	■	■	■
Scheibenwischer über Regensensor aktiviert	○	■	■	■	■
Scheinwerfer, Multi-LED	–	○	–	■	■
Scheinwerferreinigung	■	■	■	■	■
Seitenscheibeneinfassung, Chrom	■	■	■	■	■
Stoßfänger vorne im F SPORT Design	–	–	■	■	–
Tagfahrlicht, LED-Technologie	■	■	■	■	■
Türgriffe in Wagenfarbe lackiert	■	■	■	■	■
Türgriffe mit integrierter Vorfeldbeleuchtung	–	○	–	■	■
Windschutzscheibe aus Akustikglas	■	■	■	■	–
Windschutzscheibe und vordere Seitenscheiben aus Akustikglas	–	–	–	–	■
Windschutzscheibe und vordere Seitenscheiben mit wasserabweisender Beschichtung	■	■	■	■	■
Zweifarblackierung: Dach, Dachsäulen und Heckspoiler schwarz lackiert	–	–	○	○	–

AKTIVE SICHERHEIT UND FAHRDYNAMIK	Eco	Executive Line	F SPORT Design	F SPORT	Luxury Line
AVAS Warnsystem für Elektromodus	■	■	■	■	■
Adaptiv variable Dämpfung	–	–	–	■	–
Berganfahrhilfe HAC	■	■	■	■	■
Bremsleuchten mit Notbremserkennung	■	■	■	■	■
EV-Modus für elektrisches Fahren	■	■	■	■	■
Fahrmodusregler für die Fahrmodi Eco/Normal/Sport	■	■	■	–	■
Fahrmodusregler für die Fahrmodi Eco/Normal/Custom/Sport S/Sport S+	–	–	–	■	–
Fernlicht-Assistent	■	■	■	–	–
Fernlicht-Assistent, adaptiv	–	○	–	■	■
Lexus Safety System+					
– Adaptive Geschwindigkeitsregelung mit Tempolimit-Erkennung	■	■	■	■	■
– Aktiver Nothalt-Assistent	■	■	■	■	■
– Ausweich-Lenk-Assistent	■	■	■	■	■
– Fahrer-Monitor	○	■	■	■	■
– Kreuzungs-Assistent	■	■	■	■	■
– Prädiktiver Effizienz-Assistent	■	■	■	■	■
– Proaktiver Fahr-Assistent	■	■	■	■	■
– Pre Crash Safety System mit Fußgänger-, Rad-, Motorradfahrer-Erkennung	■	■	■	■	■
– Spurfolge-Assistent	■	■	■	■	■
– Verkehrszeichen-Erkennung	■	■	■	■	■
Notbremsleuchten	–	■	■	■	■
Stabilitätskontrolle VSC	■	■	■	■	■
Totwinkel-Assistent mit:					
– Ausstiegswarnung Safe Exit Assist	–	■	■	■	■
– Querverkehrs-Warner hinten	–	■	■	■	■
Traktionskontrolle	■	■	■	■	■
SICHERHEIT					
Airbags: Kopfairbags (Curtain Shield) vorne und hinten	■	■	■	■	■
Airbags: Knieairbag für den Beifahrer	■	■	■	■	■
Airbags: Knieairbag für den Fahrer	■	■	■	■	■
Airbags: manuelle Beifahrerairbag-Abschaltung	■	■	■	■	■
Airbags: Seitenairbags für Fahrer und Beifahrer	■	■	■	■	■
Fahrer- und Beifahrerairbags 2-stufig auslösend	■	■	■	■	■
Gurtstraffer für die äußeren Fondsitze	■	■	■	■	■
Gurtstraffer für Fahrer und Beifahrer	■	■	■	■	■
Gurtwarnung, optisch und akustisch für Fahrer und Beifahrer	■	■	■	■	■
Gurtwarnung, optisch und akustisch für Fondsitze	■	■	■	■	■
Kindersicherung in den Fondtüren	■	■	■	■	■
Kindersitzfixierung i-Size für die äußeren Fondsitze	■	■	■	■	■
Kindersitzfixierung ISOFIX für die äußeren Fondsitze	■	■	■	■	■

■ Serienumfang
○ optional verfügbar
– nicht verfügbar

DIEBSTAHLSCHUTZ	Eco	Executive Line	F SPORT Design	F SPORT	Luxury Line
Diebstahlwarnanlage mit Glasbruchsensor, Innenraumüberwachung und Abschleppschutz	■	■	■	■	■
Funkfernent/-verriegelung	■	■	■	■	■
Türverriegelung Double-Lock	■	■	■	■	■
AUDIO, KOMMUNIKATION UND INFORMATION					
Active Sound Control (ASC)	■	■	–	■	■
Head-up Display	–	○	–	■	■
Ladeschale für kabelloses Laden von Smartphones	–	■	■	■	■
Lenkrad mit integrierter Bedienung für Audio/Telefon/Bordcomputer	■	■	■	■	■
Lexus Link Connect Multimediasystem mit Cloud-basierter Navigation	■	■	–	–	–
Lexus Link Connected Services	■	■	–	–	–
Lexus Link Pro Multimediasystem mit Cloud-basierter und integrierter Navigation und Lexus Link Premium Connected Services	–	○	■	■	■
Mark Levinson® Premium Surround-Sound-System mit 13 Lautsprechern	–	○	–	■	■
Multifunktionsdisplay 8-Zoll mit Touchscreen-Bedienung	■	■	–	–	–
7-Zoll Multiinformationsdisplay (digital)	■	–	–	–	–
Multifunktionsdisplay 12,3-Zoll mit Touchscreen-Bedienung	–	○	■	■	■
Multiinformationsdisplay 12,3-Zoll, digital	–	■	■	■	■
Notruf-Assistent eCall	■	■	■	■	■
Premium -Audio-System mit 6 Lautsprechern	■	■	–	–	–
Premium-Audio-System mit 10 Lautsprechern	–	○	■	–	–
Rückfahrkamera mit Einparkführung	■	■	■	–	–
360° Kamera	–	–	–	■	■
Smartphone Integration Apple Carplay und Android Auto (kabellos)	■	■	■	■	■
USB Ladepunkte 2-fach (Typ C) in der Mittelkonsole hinten	■	■	■	■	■
USB-A-Datenschnittstelle in der Mittelkonsole	■	■	■	■	■
USB-Ladepunkte (2 x Typ C) in der vorderen Mittelkonsole	■	■	■	■	■
INNENAUSSTATTUNG UND KOMFORT					
Automatische Türverriegelung, geschwindigkeitsabhängig schließend	■	■	■	■	■
Scheibenwischerablage, beheizbar	■	■	■	■	■
Einstiegsbeleuchtung	■	■	■	■	■
Einstiegsleisten im Fond aus Kunststoff	■	■	■	■	■
Einstiegsleisten aus schwarzem Kunststoff	■	■	■	–	–
Einstiegsleisten vorne aus Aluminum mit LEXUS-Schriftzug	–	–	–	■	■
Komfort-Einstieg: Fahrersitz und Lenkrad fahren beim Ein- und Aussteigen zurück	–	–	–	■	■
Lexus Smart Key	○	■	■	■	■
Lexus Digital Key	–	○	–	■	■
Fußstütze für den Fahrer	■	■	■	–	■
Fußstütze für den Fahrer aus Aluminium	–	–	–	■	–
Getränkehalter, vorn und hinten	■	■	■	■	■
Armaturentafel mit Dekor in Washi-Design (Japanpapier)	■	■	■	–	■

Apple Carplay ist eine eingetragene Marke der Apple Inc.
Android Auto ist eine eingetragene Marke der Google LLC
Bluetooth ist eine eingetragene Marke von Bluetooth SIG Inc.
Mark Levinson ist eine eingetragene Marke der Harman International Industries, Inc.

INNENAUSSTATTUNG UND KOMFORT	Eco	Executive Line	F SPORT Design	F SPORT	Luxury Line
Klimaautomatik, elektrionisch, mit Nanoe-Ionisierung	■	■	■	■	■
Klimaautomatik mit Luftfeuchtigkeitssensor	■	■	–	–	■
Klimaautomatik mit automatischer Umluftschaltung	■	■	■	■	■
Lexus Klima-Concierge: automatische Steuerung der Klimaautomatik, Sitzheizung/-belüftung und Lenkradheizung (sofern vorhanden)	–	■	–	■	■
Klimatisierungsautomatik für Fahrer und Beifahrer individuell einstellbar	■	■	■	■	■
Kopfstützen mit geprägtem F SPORT Logo	–	–	–	■	–
Lenkrad mit Lederbezug	–	–	–	■	–
Lenkrad mit Tahara Kunstlederbezug	○	■	■	–	–
Lenkrad mit Lenkradheizung	○	■	■	■	■
Lenksäule, elektrisch höhen- und längsverstellbar	–	○	■	■	■
Lenksäule, höhen- und längsverstellbar	■	■	–	–	–
Lexus Smart Key: schlüsselloser Fahrzeugzugang und Motorstart	■	■	■	■	■
Lendenwirbelstütze Fahrersitz, 2-fach einstellbar	■	○	–	■	■
Klimaautomatik mit Pollen- und Partikelfilter	■	■	■	■	■
Memoryfunktion für die Fahrersitz-Einstellung (Sitz, Lenkrad, Außenspiegel)	–	–	–	■	■
Mittelarmlehne hinten	■	■	■	■	■
Mittelkonsole vorn mit integriertem Staufach	■	■	■	■	■
Sportpedalerie aus gelochtem Aluminium	–	–	–	■	–
Rücksitzbank im Verhältnis 60:40 umklappbar	■	■	■	■	■
Innenspiegel, automatisch abblendend	○	■	■	■	■
Schaltwippen, lenkradintegriert	–	–	–	■	–
Glas-Schiebe-Hebedach, elektrisch mit manuellem Sonnenschutzrollo	–	○	–	○	○
Sitzbelüftung für Fahrer und Beifahrer	–	■	–	■	■
Sitzbezüge in F-SPORT-Leder	–	–	–	■	–
Sitzbezüge in Tahara Synthetikleder	–	■	■	–	–
Sitzbezüge aus Leder	–	○	–	■	■
Sitzbezüge aus Velours	■	■	–	–	–
Frontsitze als Normalsitze	■	■	■	–	■
Frontsitze als Sportsitze im F SPORT Design	–	–	–	■	–
Sitzheizung für Fahrer und Beifahrer	○	■	■	■	■
Sitzverstellung für Fahrer- und Beifahrersitz: 8fach elektrisch einstellbar	■	○	–	■	■
Sitzverstellung, 6-fach	■	■	■	–	–
Türverkleidung in Tahara Kunstleder	■	■	■	■	■
Heckklappe, elektrisch öffnend und schließend	–	○	–	■	■
Heckklappe mit sensorgesteuerter Öffnung	–	–	–	–	■
Wählhebel, lederbezogen	■	–	–	–	■
Wählhebel mit Tahara Kunstleder bezogen	■	■	■	–	–
Wählhebel, lederbezogen, perforiert	–	–	–	■	–
Zubehörstekdose (12 V) Gepäckraum	■	■	■	■	■
Zubehörsteckdose, (12 V), Mittelkonsole vorne	■	■	■	■	■

■ Serienumfang
○ optional verfügbar
– nicht verfügbar

UX300h

BENZINMOTOR		UX 300h FWD	UX 300h AWD
Hubraum (cm^3)		1.987	1.987
Zylinder/Ventile		R4/16	R4/16
Max. Leistung (kW/min^{-1})		112/6.000	112/6.000
Max. Leistung (PS/min^{-1})		152/6.000	152/6.000
Max. Drehmoment (Nm/min^{-1})		190/4.400–5.200	190/4.400–5.200
ELEKTROMOTOR(EN)			
Typ		Drehstrom-Synchronmotor mit Permanentmagnet	Drehstrom-Synchronmotor mit Permanentmagnet
Max. Leistung (kW)	vorne/hinten	83/–	83/30
Max. Leistung (PS)	vorne/hinten	113/–	113/41
Max. Drehmoment (Nm/min^{-1})	vorne/hinten	206/–	206/84
GESAMTSYSTEMLEISTUNG			
Max. Leistung (kW)		146	146
Max. Leistung (PS)		199	199
ENERGIEVERBRAUCH (l/100 km)			
Kombiniert		5,0-5,2	5,6-5,7
Innenstadt (niedrig)		4,4-4,5	4,9
Stadtrand (mittel)		3,9-4,1	4,6-4,7
Landstrasse (hoch)		4,4-4,6	5,0
Autobahn (Höchstwert)		6,4-6,6	7,0-7,1
CO_2-EMISSIONEN (g/km)			
Kombiniert		113-118	127-128
CO_2-Klasse		C-D	D
KRAFTÜBERTRAGUNG			
Getriebe		Lexus Hybrid Drive mit stufenlos variablem Automatikgetriebe (E-CVT)	Lexus Hybrid Drive mit stufenlos variablem Automatikgetriebe (E-CVT)
Antrieb		Frontantrieb	Allradantrieb E-FOUR
LEISTUNG			
Beschleunigung 0-100 km/h (s)		8,1	7,9
ABGASNORM			
Euronorm		EURO 6e	EURO 6e
GEWICHT (kg)			
Zulässiges Gesamtgewicht		2.110	2.110
Leergewicht[1] (min.–max.)		1.495-1.575	1.555-1.635
MAX. LASTEN (kg)			
Max. Anhängelast ungebremst		750	750
Max. Anhängelast gebremst		750	750
Stützlast		75	75
ABMESSUNGEN			
Länge (mm)		4.495	4.495
Breite (mm)		1.840	1.840
Höhe (mm)		1.540	1.540

[1] Inklusive 75 kg für den Fahrer.

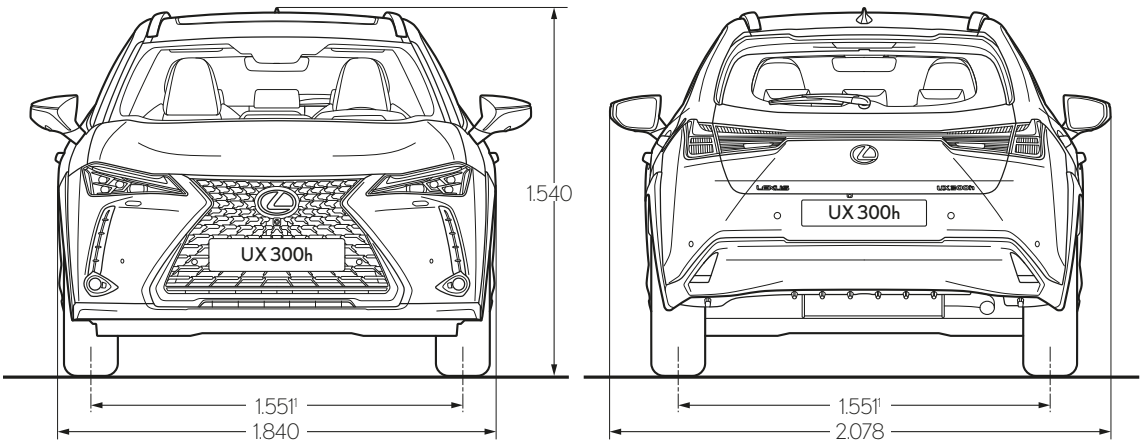

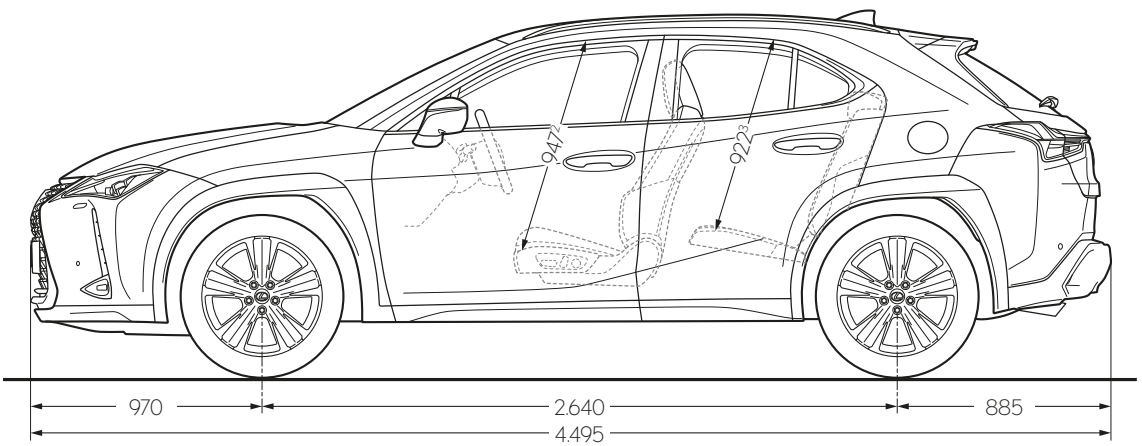

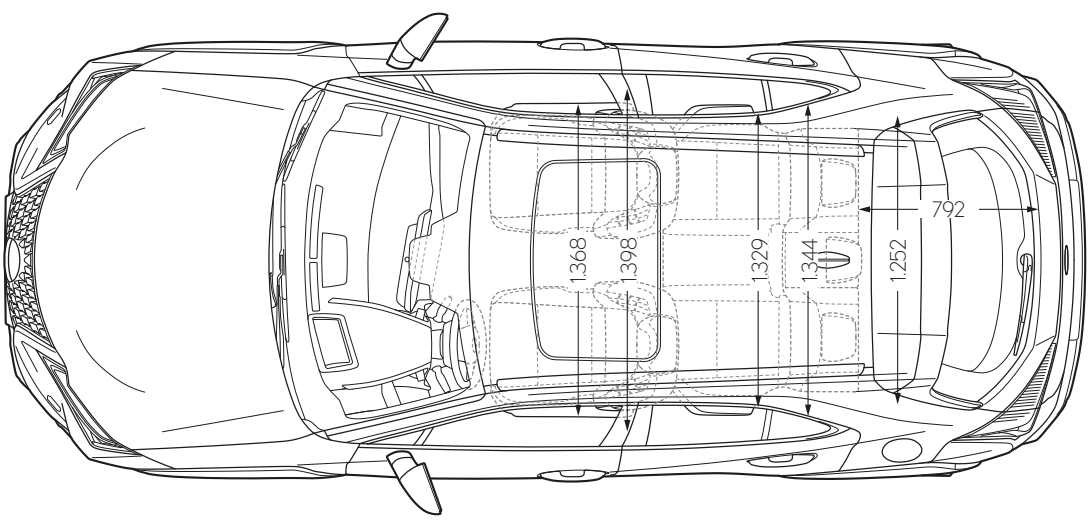

Alle Angaben in Millimeter.

[1] Bei Ausstattung mit 215/60 R17-Rädern beträgt der Wert 1.560 Millimeter.
[2] Der Wert gilt für Modelle, die mit dem Standarddach ausgestattet sind. Wert für Ausstattungsvariante F SPORT: 929 Millimeter. Bei Modellen, die mit dem optionalen Glas-Schiebe-Hebedach ausgestattet sind, beträgt der Wert 908 Millimeter bzw. 889 Millimeter für die Ausstattungsvariante F SPORT.
[3] Die Angaben gelten für Modelle, die mit dem Standarddach ausgestattet sind. Bei Modellen, die mit dem optionalen Glas-Schiebe-Hebedach ausgestattet sind, beträgt der Wert 924 Millimeter.

SEIEN SIE UNSER GAST

DER UMGANG MIT UNSEREN KUNDEN IST GEPRÄGT VON DER TRADITIONELLEN JAPANISCHEN PHILOSOPHIE DER GASTFREUNDSCHAFT: OMOTENASHI

Omotenashi ist weit mehr als exzellenter Service. Es beschreibt die Fähigkeit, die Bedürfnisse des anderen zu erkennen, noch bevor sie geäußert werden. Es beeinflusst, wie wir unsere Fahrzeuge bei Lexus konzipieren und fertigen, aber auch, wie wir Sie als Lexus Kunden behandeln – nicht nur beim Verkauf, sondern auch in der täglichen Nutzung Ihres Fahrzeugs. Wir möchten, dass Sie unsere Wertschätzung bei jedem Kontakt spüren. Denn Sie sind für uns mehr als nur ein Kunde.

Ob Sie Ihren Lexus privat oder geschäftlich fahren – genießen Sie Omotenashi bei jedem Besuch in unseren Showrooms. Unsere Mitarbeiter bereiten Ihnen einen herzlichen Empfang und heißen Sie wie einen Gast im eigenen Haus willkommen. Genießen Sie die einladende Atmosphäre und die eindrucksvolle Ausstattung der Lounge, in der Sie Erfrischungen zu sich nehmen, sich über aktuelle Nachrichten informieren, mit Highspeed im Internet surfen oder in Ruhe arbeiten können. In der Zwischenzeit erledigen unsere Techniker alle erforderlichen Arbeiten an Ihrem Fahrzeug präzise und effizient, damit Sie so schnell wie möglich wieder auf der Straße sind.

TOYOTA RELAX GARANTIE[2)]*

Als Beweis für die Qualität, Zuverlässigkeit und Langlebigkeit unserer Fahrzeuge erhalten Sie – bis zu einem maximalen Fahrzeugalter von 15 Jahren oder einer Laufleistung von 250.000 km – automatisch eine 12-monatige Toyota Relax Garantie, jedes Mal, wenn Sie die jährliche Inspektion bei uns durchführen lassen.

LEXUS EASY MOBILITÄTSLÖSUNGEN*

Von der Finanzierung über die Versicherung und Wartung bis hin zum Reifenwechsel – dank der flexiblen Mobilitätslösung Lexus Easy können Sie Ihren Lexus ganz einfach fahren und pflegen.

Was Lexus so einzigartig macht, sind nicht nur unsere Fahrzeuge. Es ist auch unsere Philosophie, die sich in allem wiederfindet, was wir tun, und mit dem wir Ihnen das Gefühl geben, ein besonderer Gast zu sein.

* Lexus Relax und Lexus Easy sind nicht auf allen Märkten verfügbar.
Bitte erkundigen Sie sich bei Ihrem autorisierten Lexus Händler vor Ort.
2) Es gelten die Toyota Relax Garantiebedingungen der Toyota Motors Europe S.A./N.V., Avenue du Bourget, Bourgetlaan 60, 1140 Brüssel, Belgien. Toyota Relax gilt für Toyota Fahrzeuge bis zu einem Fahrzeugalter von 15 Jahren oder einer Laufleistung von 250.000 km ab Erstzulassung. Weitere Details sowie die Garantiebedingungen erhalten Sie unter toyota.de/relax.

ONLINE MEHR ENTDECKEN

Erfahren Sie mehr über den Lexus UX auf www.lexus.de. Hier können Sie in aller Ruhe herausfinden, welche Ausstattung am besten zu Ihnen passt, und sich über unsere Service- und Finanzierungsangebote informieren. Wenn Sie den UX live erleben möchten, vereinbaren Sie einfach eine Probefahrt bei Ihrem Lexus Händler.

lexus.de/UX

© 2024 Lexus Europe* behält sich das Recht vor, einzelne Spezifikationen und Ausstattungsmerkmale ohne Ankündigung zu ändern. Einzelne Spezifikationen und Ausstattungsmerkmale können sich zudem je nach Land und Anforderungen unterscheiden. Bitte erkundigen Sie sich bei Ihrem autorisierten Lexus Händler über eventuelle Abweichungen in Ihrer Region.

Hinweis: Die abgebildeten Fahrzeuge und Spezifikationen können von Modellen und Ausstattungen abweichen, die in Ihrer Region verfügbar sind. Auch die Karosseriefarben der Fahrzeuge können sich geringfügig von den gedruckten Fotos in dieser Broschüre unterscheiden.

Weitere Informationen finden Sie auf unserer Website: www.lexus.de

Umweltschutz hat bei Lexus oberste Priorität. Deshalb setzen wir alles daran, um über den gesamten Lebenszyklus unserer Fahrzeuge hinweg die Auswirkungen auf die Umwelt zu minimieren – angefangen bei der Entwicklung über Produktion, Vertrieb, Verkauf und Service bis zur Altfahrzeugverwertung. Ihr Lexus Händler informiert Sie gerne über die Voraussetzungen für die Rückgabe von Altfahrzeugen.

* Lexus Europe ist eine Division von Toyota Motor Europe NV/SA.

Gedruckt in Europa, Stand: Juni 2024

LEXUS
EXPERIENCE AMAZING

FSC www.fsc.org MIX Papier | Fördert gute Waldnutzung FSC® C014767